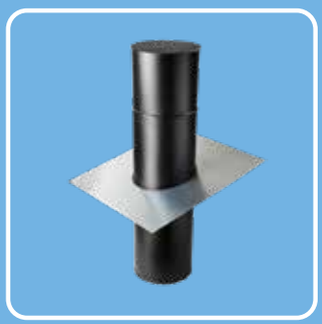

Komfort

Kanalventilatorer
Boksventilatorer
Tagventilatorer
Automatik
Taghætter
Emhætter
Aggregater rotor
Aggregater modstrøm
Komfort spjæld

Priser gælene fra august 2021

Alle priser er ekskl. moms.

Ret til konstruktions- og prisændringer forbeholdes.

Levering i henhold til salgs- og leveringsbetingelser.

Øland A/S
samarbejde med respekt

Indhold

Produkt Side

Kanalventilatorer

VKAP 3
RS EC 3
EMI 4,5
EMKI 6

Boksventilatorer

AKU 7
MPC EC 8
MPS F4 9

Axialventilator

JM 10

Kunststofventilator

VRE 11

Tagventilatorer

VSA 12
STEC 13

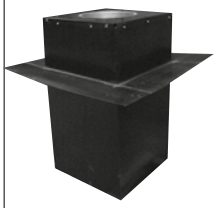

Taggennemføringer for tagventilatorer

BOGA, for STEC 14

Automatik

Trykvagt, ES 15
Automatik 15, 16, 17, 18, 19, 20

Produkt Side

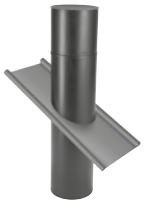

Taghætter

ITAI, til indtag/afkast 21
ITA, til lodret afkast 22
ITI, til vandret luftindtag 23
ITA-S,ITI-S 23,24,25
Membrangennemføringer 25

Emhætter

HIT emhætte
for ekstern ventilator 26

Aggregater

Komfovent 27

Spjæld

BPS 28
KSP 28
DR 28
DT 28
DTF 28, 29
DTM 29
DTMR 29

SJDH 31
Spjældmotor 33
SPJ 32

CAV, VAV-spjæld

RPMK, cirkulær CAV 34
RPMCK, rektangulær 34
RPMV, cirkulær VAV 35
RPMLV, cirkulær VAV 36
RPMCV, rektangulær VAV 37, 38
RKKTM, trykkontrol 39

Eksempler på automatik til
VAV-spjæld 40, 41, 42

Kanalventilator VKAP med AC motor eller VKA EC motor

Kanalventilator med AC motor

Installeres indendørs
Normal ren tør luft
Tilslutningsboks IP55
Motor IP44
Styres ved triac eller On/Off

Gældende ErP

Tekniske data er vejledende

Ø	Kr.	m³/h v/100pa	Nettilslutning	Strøm (A)	Maks. luft temp.(C)	Vægt kg.
VKAP-100-LD	651	260	1x230V	0,31	55	3
VKAP-125-LD	671	280	1x230V	0,32	55	3
VKAP-160-LD	858	685	1x230V	0,45	55	3
VKAP-200-LD	1085	840	1x230V	0,56	55	4
VKAP-250-LD	1134	840	1x230V	0,56	55	4,7
VKAP-315-LD	1381	1150	1x230V	1,06	55	6

Spændebånd	Kr.
FK100	40
FK125	43
FK160	51
FK200	62
FK250	69
FK315	85

Trinløs IP20

Manuel reg.	Kr.
ES-33-10123	609

On/Off IP20
Nettilslutning 1x230V

Hygrostat	Kr.
ES-965-35055	1341

On/off IP 20
Mekanisk kontaktsæt NO/NC

Termostat	Kr.
ES-TEMP-TA31	265

Tilbehør: Beskyttelsesnet, se gul prisliste

Kanalventilator med EC motor, lavenergi

Installeres indendørs
Normal ren tør luft
Tilslutningsboks IP44
Motor IP33-54
Styresignal 0-10V
Integreret potentiometer

Gældende ErP

Tekniske data er vejledende

Ø	Kr.	Net	Strøm (A)	Vægt kg.	Sikkerhedsnet indløb / udløb SG	Spændebånd	Kr.	Vægbeslag	Kr.	Sikkerhedsnet	Kr.
RS100EC	2596	1x230V	0,8	3	76	VM100	114	MRS1	67	SG100	87
RS125EC	2596	1x230V	0,9	3	76	VM125	114	MRS1	67	SG125	87
RS160EC	2700	1x230V	0,9	3	95	VM160	117	MRS1	67	SG160	97
RS200EC	2796	1x230V	1	4	114	VM200	134	MRS2	96	SG200	116
RS250EC	2803	1x230V	1	4	152	VM250	150	MRS2	96	SG250	155
RS250LEC	3951	1x230V	1,7	5	152	VM250	150	MRS2	96	SG250	155
RS315EC	4073	1x230V	1,7	6	190	VM315	167	MRS2	96	SG315	194
RS315LEC	4101	1x230V	1,9	6	190	VM315	167	MRS2	96	SG315	194

IP 54

Konstanttryksreg.	Kr.
ES-10-11-40850	2344

Trinløs IP40

Manuel reg.	Kr.
ES-925-41625	454

On/off IP 20
Mekanisk kontaktsæt NO/NC

Hygrostat	Kr.
ES-FUGT-101	890

On/off IP 20
Mekanisk kontaktsæt NO/NC

Termostat	Kr.
ES-TEMP-TA31	265

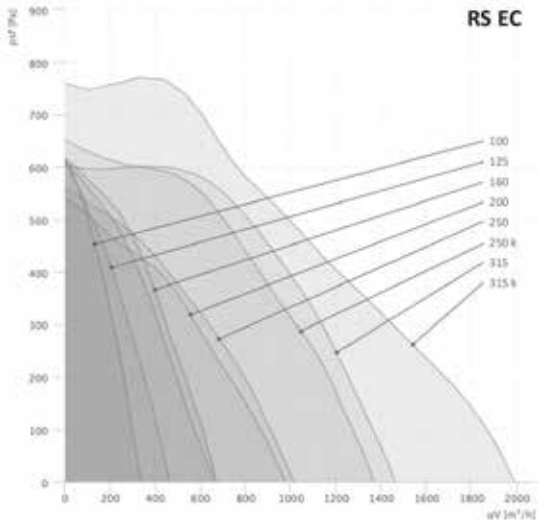

Kanalventilator med EC motor integreret i lyddæmper

L < 800mm

Til indendørs installering
Normal ren luft

EMI	A	B
160	345	221
200	432	280
250	432	280

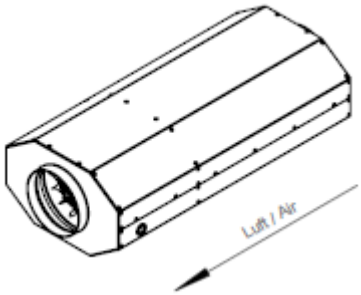

Vare nr.	Kanalventilator med lyddæmper - EC motor styresignal 0-10V Integreret potentiometer	kr.	Spændebånd galvaniseret 5mm neoprene bånd (1sæt 2stk)	Kr.	Beskyttelsesnet galvaniseret	Kr.
EMI160EC	EMI 160 EC motor 1x230V 50Hz 68W 0,6A IP54 0-10V 10kg	3397	VM160	112	SG160	80
EMI200EC	EMI 200 EC motor 1x230V 50Hz 119W 1,0A IP54 0-10V 12,8kg	3701	VM200	129	SG200	96
EMI250EC	EMI 250 EC motor 1x230V 50Hz 314W 2,2A IP33 0-10V 12,9kg	5187	VM250	144	SG250	129

B	C	D
EMI 160 EC 70W 158116 830 m3/h	EMI 200 EC 120W 158211 1140 m3/h	EMI 250 EC 300W 158242 2170 m3/h

IP 54

Konstanttryksreg.	Kr.
ES-10-11-40850	2344

Trinløs IP 40

Manuel reg.	Kr.
ES-925-41625	454

On/off IP 20

Mekanisk kontaktsæt NO/NC

Hygrostat	Kr.
ES-FUGT-101	890

On/off IP 20

Mekanisk kontaktsæt NO/NC

Termostat	Kr.
ES-TEMP-TA31	265

MultiRegulator E, med forskellige sensorer.
Se seperat side med mange løsninger, for styring af:
CO_2/temp., fugt, tryk,PIR, ur.

Kanalventilator med EC motor integreret i lyddæmper

L < 800mm

EMI	A	B
315	525	345
400	590	430

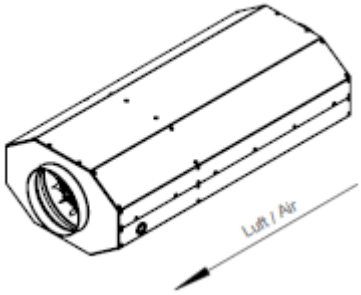

Til indendørs installering
Normal ren luft

Vare nr.	Kanalventilator med lyddæmper - EC motor styresignal 0-10V Integreret potentiometer	kr.	Spændebånd galvaniseret 5mm neoprene bånd (1sæt 2stk)	Kr.	Beskyttelsesnet galvaniseret	Kr.
EMI315EC	EMI 315 EC motor 1x230V 50Hz 300W 2,1A IP33 0-10V 18,3kg	6037	VM315	161	SG315	161
EMI400EC	EMI 400 EC motor 1x230V 50Hz 715W 3,3A IP20 0-10V 28,4kg	10905	VM400	178	SG400	248

G	D
EMI 315 EC 300W 158353 2970 m3/h	EMI 400 EC 750W 158007 5760

IP 54

Konstanttryksreg.	Kr.
ES-10-11-40850	2344

Trinløs IP 40

Manuel reg.	Kr.
ES-925-41625	454

On/off IP 20

Mekanisk kontaktsæt NO/NC

Hygrostat	Kr.
ES-FUGT-101	890

On/off IP 20

Mekanisk kontaktsæt NO/NC

Termostat	Kr.
ES-TEMP-TA31	265

MultiRegulator E, med forskellige sensorer.
Se seperat side med mange løsninger, for styring af:
CO_2/temp., fugt, tryk,PIR, ur.

Kanalventilator rektangulær med EC motor,
lige gennemstrømning

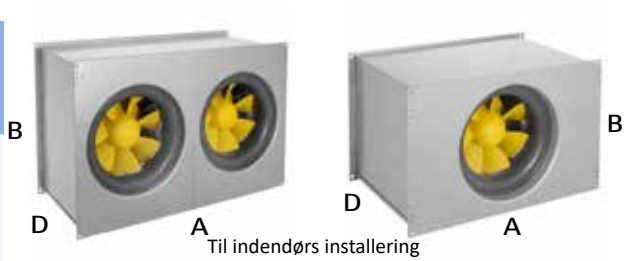

Til indendørs installering
Normal ren luft

EMKI	A	B	D
5025	500	250	285
5035	538	300	285
5030	538	338	350
6030	640	338	353
6035	639	396	360
7040	739	438	360
8050	839	538	362
10050	1039	538	401

Vare nr.	Kanalventilator isoleret EC motor styresignal 0-10V Flange 20mm	kr.	Vare nr.	Flex forbindelse, flange 20mm	kr.
EMKI5025EC20	500x250x285 EMKI 5025 EC 20 1x230V 50Hz 306W 2,1A IP33 10kg	4294	VS5025	VS 5025 A=500 B=250 C=100 2,2kg	461
EMKI5030EC20	500x300x350 EMKI 5030 EC 20 1x230V 50Hz 269W 1,9A IP33 12kg	4611	VS5030	VS 5030 A=500 B=300 C=100 2,3kg	496
EMKI6030EC20	600x300x353 EMKI 6030 EC 20 1x230V 50Hz 270W 1,9A IP33 13kg	4691	VS6030	VS 6030 A=600 B=300 C=100 2,5kg	525
EMKI6030EC21	600x300x353 EMKI 6030 EC 21 (2 vent.) 1x230V 50Hz 534W 3,7A IP33 18kg	8428	VS6030	VS 6030 A=600 B=300 C=100 2,5kg	525
EMKI6035EC20	600x350x360 EMKI 6035 EC 20 1x230V 50Hz 282W 2,0A IP33 13kg	4930	VS6035	VS 6035 A=600 B=350 C=100 2,6kg	567
EMKI6035EC21	600x350x360 EMKI 6035 EC 21 (2 vent.) 1x230V 50Hz 534W 3,7A IP33 19kg	8587	VS6035	VS 6035 A=600 B=350 C=100 2,6kg	510
EMKI6035EC22	600x350x360 EMKI 6035 EC 22 1x230V 50Hz 716W 3,3A IP20 18kg	11530	VS6035	VS 6035 A=600 B=350 C=100 2,6kg	510
EMKI6035EC23	600x350x360 EMKI 6035 EC 23 1x230V 50Hz 264W 1,9A IP33 16kg	5247	VS6035	VS 6035 A=600 B=350 C=100 2,6kg	510
EMKI7040EC21	700x400x360 EMKI 7040 EC 21 (2 vent.) 1x230V 50Hz 572W 3,9A IP33 22kg	9224	VS7040	VS 7040 A=700 B=400 C=100 3,1kg	567
EMKI8050EC21	800x500x362 EMKI 8050 EC 21 (2 vent.) 1x230V 50Hz 535W 3,7A IP33 27kg	9939	VS8050	VS 8050 A=800 B=500 C=100 3,6kg	645
EMKI8050EC22	800x500x362 EMKI 8050 EC 22 (2vent.) 1x230V 50Hz 1456W 6,7A IP20 31kg	22264	VS8050	VS 8050 A=800 B=500 C=100 3,6kg	645
EMKI10050EC22	1000x500x401 EMKI 10050 EC 22 (2 vent.) 1x230V 50Hz 1462W 6,7A IP20 38kg	22582	VS10050	VS 10050 A=1000 B=500 C=100 3,9kg	680

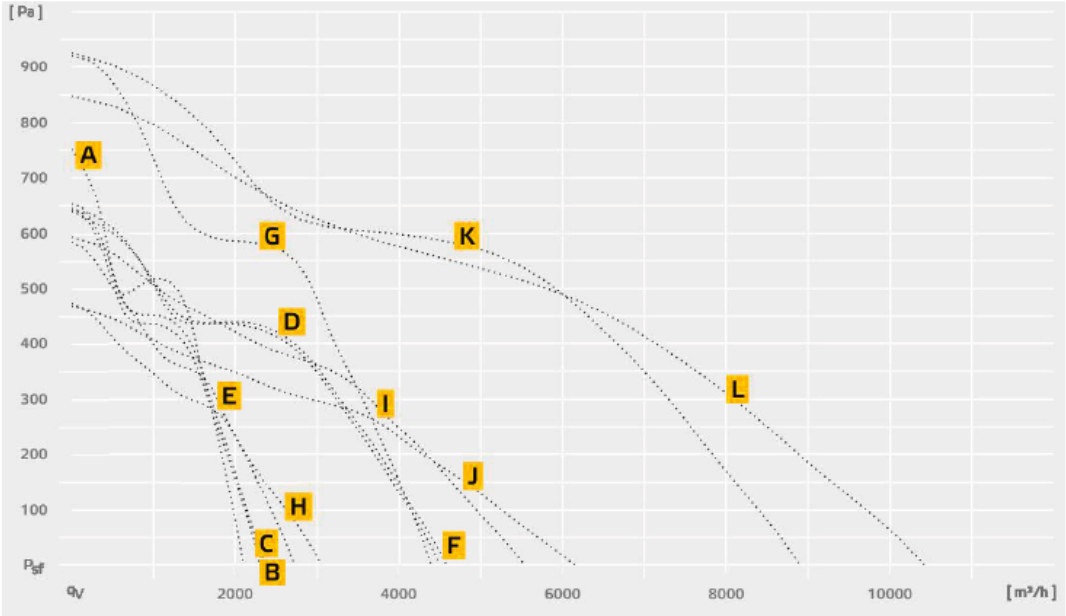

BA	EMKI	EMKI	EMKI	EMKI	EMKI
EMKI 5025 EC 20	EMKI 5030 EC 20	EMKI 60030 EC 20	EMKI 6030 EC 21	EMKI 6035 EC 20	EMKI 6035 EC 21
136741	136742	136744	136743	136746	136745
2100 m3/h	2330 m3/h	2300 m3/h	4500 m3/h	2720 m3/h	4580 m3/h

EMKI	EMKI	EMKI	EMKI	EMKI	EMKI
EMKI 6035 EC 22	EMKI 6035 EC23	EMKI 7040 EC 21	EMKI 8050 EC 21	EMKI 8050 EC 22	EMKI 10050 EC 22
52	136747	136748	136750	136749	136751
4390 m3/h	3050 m3/h	5530 m3/h	6140 m3/h	8890 m3/h	1140 m3/h

IP 54

Konstanttryksreg.	Kr.
ES-10-11-40850	2344

Trinløs IP 40

Manuel reg.	Kr.
ES-925-41625	454

On/off IP 20

Mekanisk kontaktsæt NO/NC

Hygrostat	Kr.
ES-FUGT-101	890

On/off IP 20

Mekanisk kontaktsæt NO/NC

Termostat	Kr.
ES-TEMP-TA31	265

MultiRegulator E, med forskellige sensorer.
Se seperat side med mange løsninger, for styring af:
CO_2/temp., fugt, tryk,PIR, ur.

Boksventilator AKU med EC motor, lige gennemstrømning.

Lydisoleret kanalventilator (Iso 50)

Gældende ErP

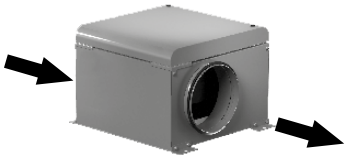

Beregnet for indendørs installation
Ved udendørs installering skal boks og motor sikres imod fugt.
Normal ren tør luft
Tilslutningsboks IP55
Motor IP54 (str.125 IP44)
Styresignal 0-10V
Indbygget ledningspot. (Tilbehør)

Tekniske data er vejledende

Ø	Kr.	m³/h v/100Pa	Nettilslutning	Strøm (A)	Maks. luft temp.(C)	Vægt kg.	B x W x H/Ø
AKU-125-EKO	2762	200	1x230V	0,60	60	12	450x410x325/125
AKU-160-EKO	3354	500	1x230V	0,99	60	19	550x485x340/160
AKU-200-EKO	3896	950	1x230V	1,45	60	25	600x545425/200
AKU-250-EKO	4045	1050	1x230V	1,69	60	24	600x545x425/250
AKU-315-EKO	8837	1550	1x230V	2,80	60	31	437x595x475/315

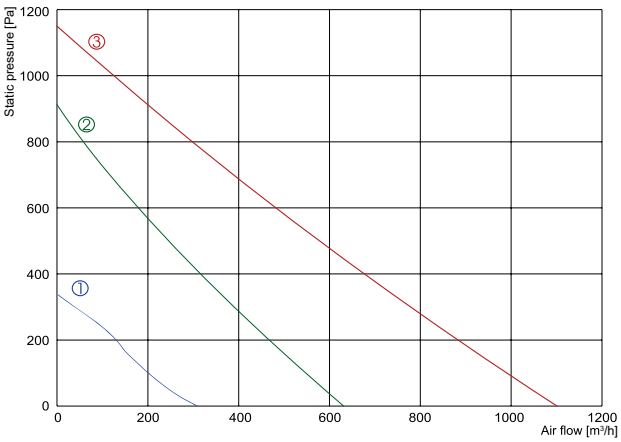

① AKU 125 EKO
② AKU 160 EKO
③ AKU 200 EKO

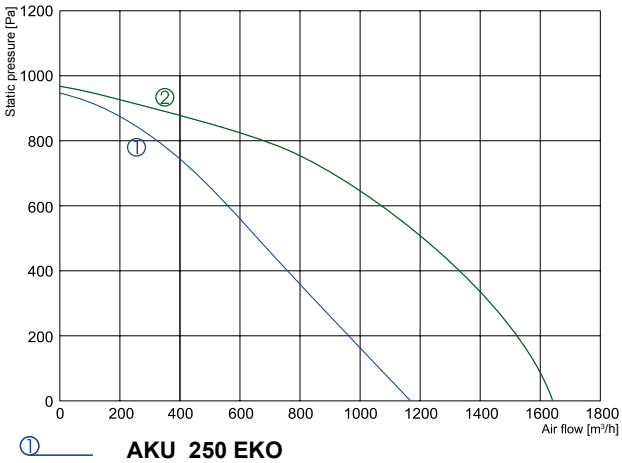

① AKU 250 EKO
② AKU 315 EKO

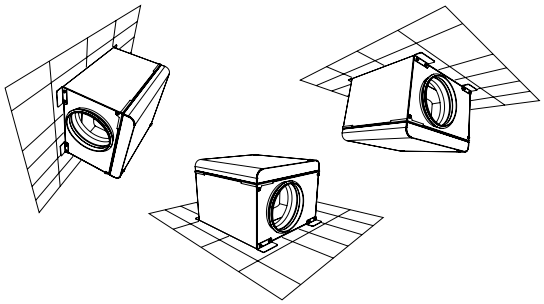

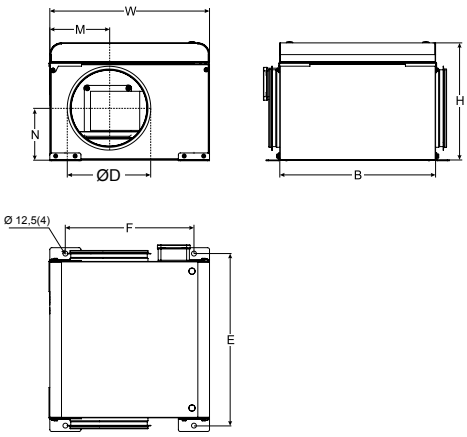

IP 54

Konstanttryksreg.	Kr.
ES-10-11-40850	2344

Trinløs IP 40

Manuel reg.	Kr.
ES-925-41625	454

On/off IP 20

Mekanisk kontaktsæt NO/NC

Hygrostat	Kr.
ES-FUGT-101	890

On/off IP 20

Mekanisk kontaktsæt NO/NC

Termostat	Kr.
ES-TEMP-TA31	265

MultiRegulator E, med forskellige sensorer.
Se seperat side med mange løsninger, for styring af:
CO_2/temp., fugt, tryk,PIR, ur.

Vare nr.	Kr.
FLO125	271
FLO160	287
FLO250	330
FLO315	418
FLO400	526
FLO500	564

Boksventilatorer MPC med EC motor

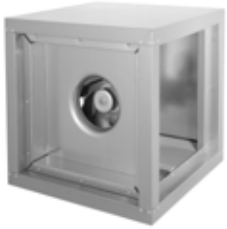

Lydisoleret boksventilator
Beregnet for indendørs installation
Ved udendørs installering skal boks og motor sikres imod fugt.
Normal ren luft, maks. 50°-70°C og 70% RH
Motor IP33 - 54
Styresignal 0-10V
Indbygget ledningspot. (Tilbehør)

Gældende ErP

Ø	Kr.	Net	kW/A	Vægt kg.
MPC225EC	5198	1x230V	1	27
MPC250EC	6204	1x230V	1,8	29
MPC280EC	6287	1x230V	1,9	29
MPC355EC	9654	1x230V	1,4	49
MPC400EC	12658	1x230V	2,4	62
MPC450EC	13665	1x230V	2,4	65
MPC500EC	23053	3x400V	2,1	70
MPC560EC	23472	3x400V	5,4	95
MPC630EC	24730	3x400V	4,3	98

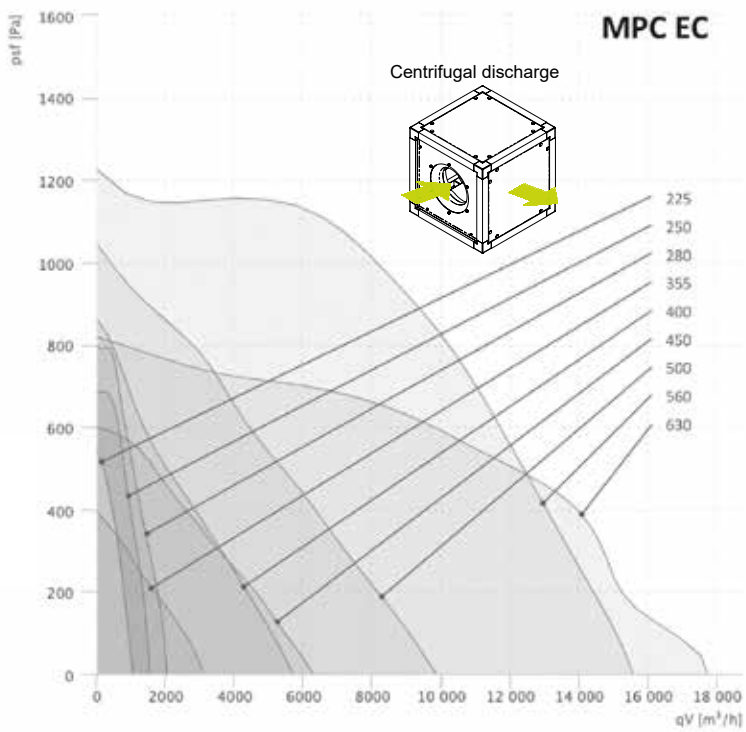

Isoleret indløb	Ventilator str.	Kr.
USM500315	MPC 225 - 250 - 280	521
USM500355	MPC 225 - 250 - 280	521
USM700400	MPC 355 - 400 - 450 - 500	949
USM700450	MPC 355 - 400 - 450 - 500	1139
USM700500	MPC 355 - 400 - 450 - 500	1328
USM900500	MPC 560 - 630	1708
USM900560	MPC 560 - 630	1785
USM900630	MPC 560 - 630	1860

Udløb konisk	Ventilator str.	Kr.
UQR500250	MPC 225 - 250 - 280	750
UQR500315	MPC 225 - 315 - 280	750
UQR700400	MPC 355 - 400 - 450 - 500	892
UQR700450	MPC 355 - 400 - 450 - 500	1119
UQR700500	MPC 355 - 400 - 450 - 500	1186
UQR900560	MPC 560 - 630	1556
UQR900630	MPC 560 - 630	1623

Regndæksel	Ventilator str.	Kr.
RDMPC500	Regndæk. MPC 225 - 250 - 280	550
RDMPC700	Regndæk. MPC 355 - 400 - 450 - 500	750
RDMPC900	Regndæk. MPC 560 - 630	967

Flexforbindelse	Kr.
VM250	150
VM315	167
VM355	183
VM400	184
VM450	253
VM500	273
VM560	318
VM630	375

IP 54

Konstanttryksreg.	Kr.
ES-10-11-40850	2344

Trinløs IP 40

Manuel reg.	Kr.
ES-925-41625	454

On/off IP 20

Mekanisk kontaktsæt NO/NC

Hygrostat	Kr.
ES-FUGT-101	890

On/off IP 20

Mekanisk kontaktsæt NO/NC

Termostat	Kr.
ES-TEMP-TA31	265

MultiRegulator E, med forskellige sensorer.
Se seperat side med mange løsninger, for styring af:
CO_2/temp., fugt, tryk,PIR, ur.

Boksventilator MPS-F4 – Drift 200°C – Røgventilator F400

Lydisoleret boksventilator med dobbelt funktion:
Kontinuerlig drift 200°C. Udsugning emhætte storkøkken
Røgventilator EN 12101-3 F400/2h til DS 428-5:2019
og brandventilation
kondensdræn
Motor udenfor luftstrømmen
Adgang til rensning via lågen sving-ud
Installeres indendørs og udendørs (regnskjold tilbehør)
Normal ren luft
Motor IP54
Ved brug af frekvensomformer styresignal 0-10V

Frekvensomformer specielle egenskaber:

Motor Preheat funktion. Frekvensomformeren ka forudindstilles til at påtrykke en DC-spænding på motoren med et interval. Dette beskytter motoren mod kondens, hvis den kun sjældent benyttes.

IP66

Tekniske data er veiledende

Boksventilator	Køkken kontinuerlig drift 200°C Røgventilator F400/2h	Røgventilator maks. Rpm	Kr.	Flex. forb. køkkendrift	Kr.	Løs ekstern frekv.omf.	Net- tilslutning	Net (A)	Kr.
MPS225D2F4	MPS225D2F4 0,55kW 3x230/400V 50Hz 1,6/1,0A(FO maks 3530rpm) 29kg Ø200	3247	6997	FLO200	309	SEW-0.37-1	1x230V	6,7	2636
MPS250D2F4	MPS250D2F4 0,55kW 3x230/400V 50Hz 2,3/1,3A(FO maks 3480rpm) 38kg Ø250	3200	8190	FLO250	330	SEW-0.37-1	1x230V	6,7	2636
MPS280D2F4	MPS280D2F4 0,55kW 3x230/400V 50Hz 2,4/1,4A (FO maks 2920rpm) 39kg Ø315	2686	8349	FLO315	418	SEW-0.75-1	1x230V	12,5	2845
MPS315D2F4	MPS315D2F4 1,1kW 3x230/400V 50Hz 4,2/2,5A (FO maks 2950rpm) 53kg Ø355	2714	10098	FLO355	508	SEW-2.2-3	3x400V	7,6	5672
MPS315D4F4	MPS315D4F4 0,55kW 3x230/400V 50Hz 2,1/1,2A (FO maks 2360rpm) 53kg Ø355	2171	9859	FLO355	508	SEW-0.37-1	1x230V	6,7	2636
MPS355D4F4	MPS355D4F4 0,55kW 3x230/400V 50Hz 2,4/1,4A (FO maks 2060rpm) 55kg Ø355	1895	10177	FLO355	508	SEW-0.75-1	1x230V	12,5	2845
MPS400D4F4	MPS400D4F4 0,55kW 3x230/400V 50Hz 2,0/1,2A (FO maks 1480rpm) 72kg Ø355	1361	11291	FLO355	508	SEW-0.37-1	1x230V	6,7	2636
MPS450D4F4	MPS450D4F4 1,1kW 3x230/400V 50Hz 4,4/2,6A (FO maks 1480rpm) 75kg Ø355	1361	12325	FLO355	508	SEW-2.2-3	3x400V	7,6	5672
MPS500D4F4	MPS500D4F4 1,1kW 3x230/400V 50Hz 5,2/3,0A (FO maks 1490rpm) 113kg Ø400	1370	15505	FLO400	526	SEW-2.2-3	3x400V	7,6	5672
MPS560D4F4	MPS560D4F4 2,2kW 3x230/400V 50Hz 8,6/5,0A (FO maks 1480rpm) 115kg Ø500	1361	18765	FLO500	564	SEW-4.0-3	3x400V	12,4	6793
MPSWSH	Regnvejrsdæksel for MPS 225-560 A=262 B=128 C=321 1,5kg		193						

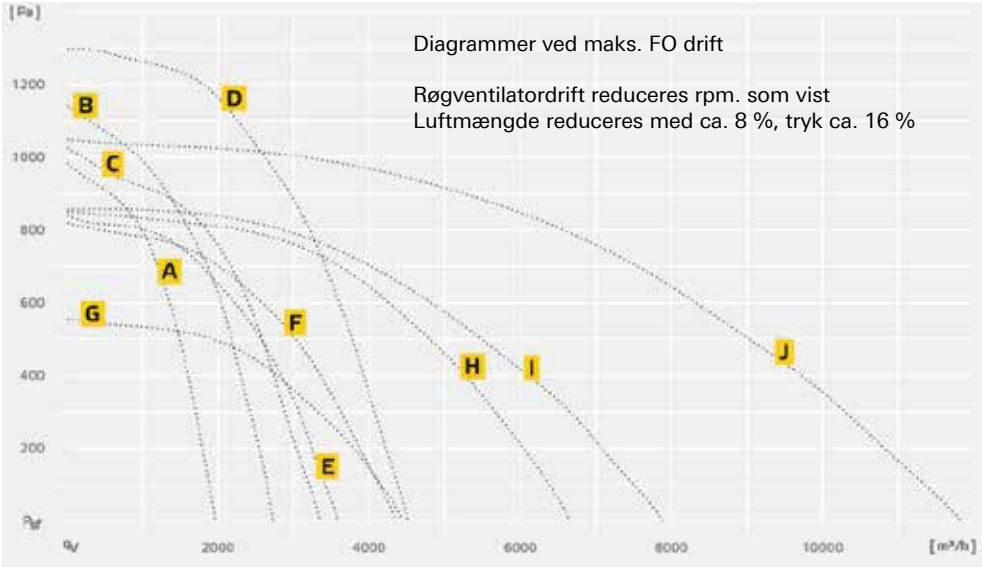

Diagrammer ved maks. FO drift

Røgventilatordrift reduceres rpm. som vist
Luftmængde reduceres med ca. 8 %, tryk ca. 16 %

A	B	D	C	E	F	G	H	I	J
MPS 225 D2 F4 30	MPS 250 D2 F4 30	MPS 315 D2 F4 30	MPS 280 D2 F4 30	MPS 315 D4 F4 30	MPS 355 D4 F4 30	MPS 400 D4 F4 30	MPS 450 D4 F4 30	MPS 500 D4 F4 30	MPS 560 D4 F4 30
145815	145819	145840	145832	145845	145862	145864	145867	145876	145903
1960 m³/h	2730 m³/h	4520 m³/h	3350 m³/h	3580 m³/h	4350 m³/h	4450 m³/h	6660 m³/h	7890 m³/h	11840 m³/h

Overvåger industri køkken emfang
Overtryk der giver alarm hvis fedtfil-
ter stopper til.
Undertryk giver alarm hvis motor
fejler eller tilsmudses.

Overvågning af tryk10 - 300Pa

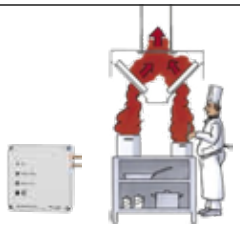

230 VAC

Varenummer	Kr.
ES-606-49169	2842

IP54

Konstanttryksreg.	Kr.
ES-10-11-40850	2344

Trinløs IP 40

Manuel reg.	Kr.
ES-925-41625	454

Axialventilatorer klassificeret F300 (300°C/2h) iht. EN 12101-3

Axialventilator JM: Varmgalvaniseret
Udvendig klemkasse IP55
Inspektionshul Ø50 mm.
Horisontal eller vertikal
Justerbare vingeblade (5°)
Installation inde eller ude
-40°C til +50°C

Vare nr.	Kr.	På forespørgelse andre luftmængder og tryktab På forespørgelse F400 Axialventilator HT/JM F300	Kg	L	Luftmængde med statisk tryktab	IP 66 (11kW IP55) Frekvensomformer
JM315-2540F300	11126	Ø315 0,9kW 3x400Hz 2,0A	31	375	3.200m³/h ved 300Pa	SEW-0.75-1
JM400-2526F300	11935	Ø400 1,73kW 3x400V 50Hz 3,6A	35	375	6.000m³/h ved 300Pa	SEW-1.5-3
JM500-2622F300	14732	Ø500 3,45kW 3x400V 50Hz 7,0A	56	520	12.000m³/h ved 300Pa	SEW-4.0-3
JM630-2318F300	16254	Ø630 4,8kW 3x400V 50Hz 9,3A	92	520	18.000m³/h ved 300Pa	SEW-4.0-3
JM800-4926F300	17900	Ø800 6,3kW 3x400 50Hz 13,0A	100	520	27.000m³/h ved 300Pa	SEW-5.5-3
JM900-4630F300	24186	Ø900 9,0kW 3x400V 50Hz 17,1A	179	520	38.000m³/h ved 300Pa	SEW-7.5-3
JM1000-4626F300	30094	Ø1000 12,7kW 3x400V 50Hz 24,0A	200	520	50.000m³/h ved 300Pa	SEW-11-3

Vare nr.	Kontrolflange 2 stk. anvendes	Kr.	Fødder Sæt=2 stk.	Kr./sæt	Sikkerhedsnet	Kr./sæt
JM315-2540F300	JM-FL-315	279	JM-F-315	203	JM-S-315	483
JM400-2526F300	JM-FL-400	283	JM-F-400	231	JM-S-400	617
JM500-2622F300	JM-FL-500	345	JM-F-500	337	JM-S-500	772
JM630-2318F300	JM-FL-630	475	JM-F-630	521	JM-S-630	955
JM800-4926F300	JM-FL-800	587	JM-F-800	1138	JM-S-800	1224
JM900-4630F300	JM-FL-900	766	JM-F-900	1138	JM-S-900	1447
JM1000-4626F300	JM-FL-1000	880	JM-F-1000	1678	JM-S-1000	1447

På forespørgelse andet tilbehør.

Konstanttryksreg.	Kr.
ES-10-11-40850	2344

Frekvensomformerens specielle egenskaber:

- Override Mode. Frekvensomformeren tilsidesætter overstrøm og thermistor, hvis indgang brandalarm trigges.
- Motor Preheat funktion. Frekvensomformeren kan forudindstilles til at påtrykke en DC-spænding på motoren med et interval. Dette beskytter motoren mod kondens, hvis den kun sjældent benyttes.
- Drive Controlled Bypass. Frekvensomformeren kan bypasse sig selv, og koble motoren direkte på nettet, hvis der opstår en fejl. Dette medfører at motoren fortsætter med at køre, og dermed opretholder motorens drift.
- Overvågning på motorviklingerne iht. brandventilation og røgudlufning. (Kræver ekstra tilbehør).

* Tilbehør: Touch screen niveauer til bruger eller service
Overvågning af motor mekanisk og elektrisk (skemalagt)
Alarm historik / hændelser via BUS, digital signal, SMS, mail, printer osv.
Fjernopkobling via VNC eller OPC

Kunstofventilatorer i mange udførelser

Høj kemisk modstand i plastmateriale
(PCV, PP. PE, PVDF, GFK, elektrisk ledende plast)
udløbsretning både højre og venstre drejet hus
Atex zone 1 og 2 med eller uden frekvensomformerdrift

Ekstern Frekvensomformer til regulering
af omdrejninger, leveres i tæthedslasse IP66/IP55

Tekniske data er vejledende

Kunststofventilator	Kr.		Nettilslutning	Net (A)	Effekt / rpm	m³/h	Pa
VRE160B1F12P4C	8196	VRE-160 B-hjul PVC p	1x230V	12,5	0,12kW/1450	600	160

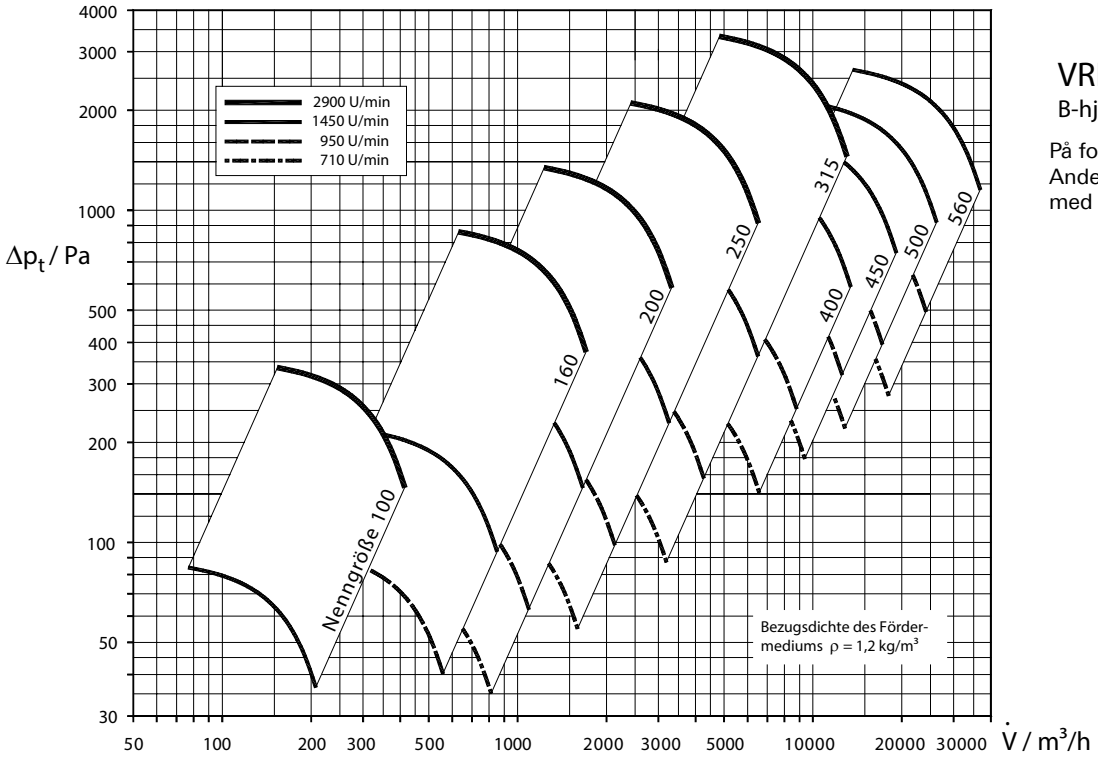

VRE 731

B-hjul

På forespørgsel:
Anden ventilatorhjultyper
med anden ydelse

HOUSING POSITIONS (view from inlet side)

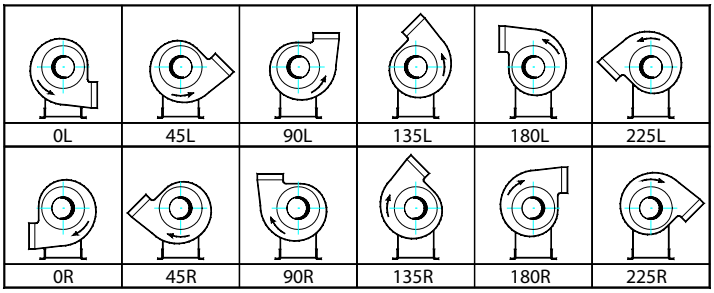

Hazard zone		MIETZSCH	Motor		Impeller/housing
inside	outside	designation	without inverter	with inverter	material
zone 2	zone 2	Z2Z2	EEx e II	EEx de	not conductive
zone 2	none	Z2Z3	EEx e II	standard	not conductive
zone 1	zone 1	Z1Z1	EEx e II	EEx de	conductive
zone 1	zone 2	Z1Z2	EEx e II	EEx de	conductive

Tagventilatorer VSA med EC motor

Tagventilatorer med horisontal udløb.

Normal ren tør luft
Motor IP44
Tilslutningsboks IP54
Styresignal 0-10V
Indbygget Ledningspot. (Tilbehør)

Gældende ErP

VSA-OG Adapter for tilslutning på spirorør. Adapter fastgøres sikkert i spirorør (undgå nedfald).

Tekniske data er vejledende

Tagventilator Varenummer	Kr.	m³/h v/150Pa	Nettilslutning	kW/A	Maks. luft temp. (C)	Vægt kg.	Mål	Varenummer	Ød	Kr.
VSA-190-EKO	2565	420	1x230V	0,66	60	4,4	305/H=234	VSA-OG-160	160	619
VSA-220-EKO	3748	550	1x230V	0,77	60	7	405/H=241	VSA-OG-200	200	640
VSA-225-EKO	4045	800	1x230V	1,29	60	7,5	405/H=245	VSA-OG-250	250	666
VSA-250-EKO	5975	1250	1x230V	2,4	60	9	405/H=315	VSA-OG-250	250	666

IP 54

Konstanttryksreg.	Kr.
ES-10-11-40850	2344

On/off IP 20

Mekanisk kontaktsæt NO/NC

Hygrostat	Kr.
ES-FUGT-101	890

Trinløs IP 40

Manuel reg.	Kr.
ES-925-41625	454

On/off IP 20

Mekanisk kontaktsæt NO/NC

Termostat	Kr.
ES-TEMP-TA31	265

MultiRegulator E, med forskellige sensorer.
Se seperat side med mange løsninger, for styring af:
CO_2/temp., fugt, tryk,PIR, ur.

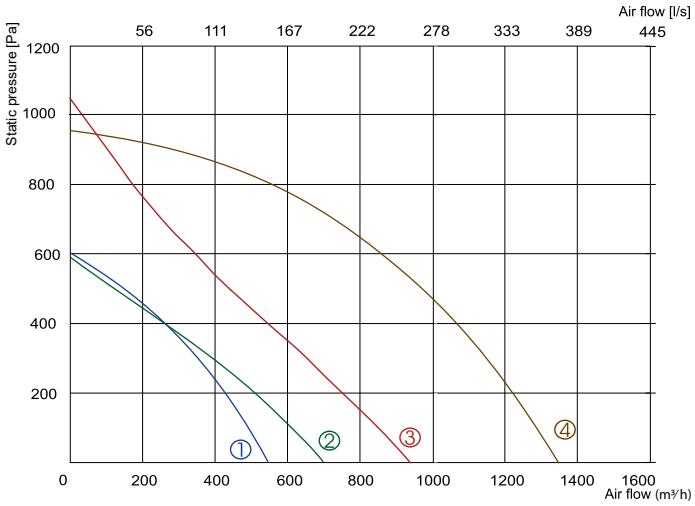

① VSA 190 EKO
② VSA 220 EKO
③ VSA 225 EKO
④ VSA 250 EKO

	□
VSA-190 Ød=160	297
VSA-220 Ød=250	397
VSA-225 Ød=250	397
VSA-250 Ød=250	397

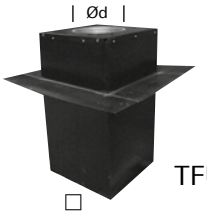

TFU

Taggennemføring, inddækning, overtrykksspjæld
Overholder brandklasse DS428-4

Tagventilator Varenummer	Taggennemføring Varenummer	længde	Kr.	Inddækning i X grader: Galviniseret Varenummer	Kr.	Sabetoflex Varenummer	Kr.	Overtrykksspjæld Varenummer	Kr.
VSA-190-EKO	TFU-175190-10	1000 mm	1735	TFU-175190-G-X	397	TFU-175190-P-X	943	OSP-160-I	90
	TFU-175190-6	600 mm	1610						
VSA-220-EKO	TFU-220225-10	1000 mm	1862	TFU-220225-G-X	522	TFU-220225-P-X	1325	OSP-250-I	186
	TFU-220225-6	600 mm	1757						
VSA-225-EKO	TFU-220225-10	1000 mm	1862	TFU-220225-G-X	522	TFU-220225-P-X	1325	OSP-250-I	186
	TFU-220225-6	600 mm	1757						
VSA-250-EKO	TFU-220225-10	1000 mm	1862	TFU-220225-G-X	522	TFU-220225-P-X	1325	OSP-250-I	186
	TFU-220225-6	600 mm	1757						

Tagventilator sort, vertikal udløb

STEC (EC-motor)

Normal ren tør luft
Motor IP54
Styresignal 0-10V
Indbygget Ledningspot. (Tilbehør)

Gældende ErP

Taggennemføring, se separat side

Tekniske data er vejledende

Tagventilator med EC motor	Kr.	m³/h v/150Pa	Nettilslutning	A	□/H	Maks. temp.	Vægt kg.
STEC-190	5345	500	1x230V	0,75	358 / 130	60	8
STEC-225	5990	650	1x230V	0,70	469 / 234	60	10
STEC-310	7429	1500	1x230V	1,20	469 / 314	60	16
STEC-355	10348	2300	1x230V	1,10	579 / 349	60	22
STEC-400	11781	3800	1x230V	2,20	649 / 359	60	27
STEC-450	19805	6000	3x400V	1,70	739 / 390	50	50
STEC-500	24944	9500	3x400V	3,00	919 / 469	60	36
STEC-630	30794	15000	3x400V	4,30	1139 / 528	50	66

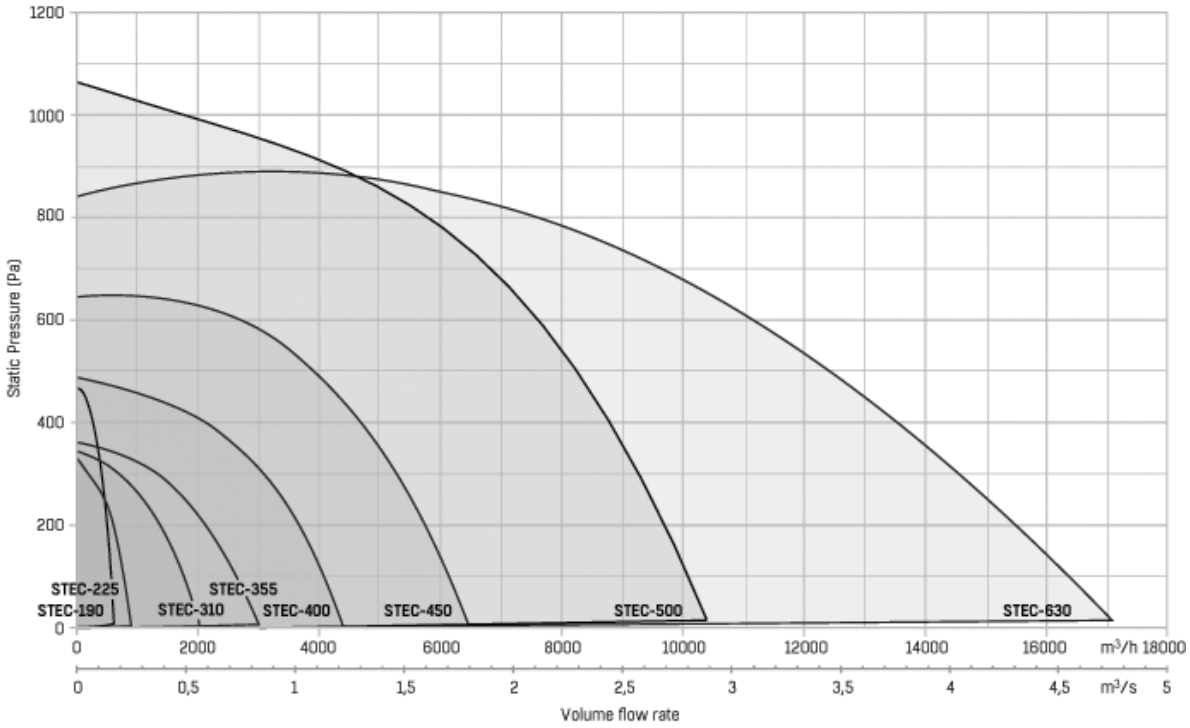

IP 54

Konstanttryksreg.	Kr.
ES-10-11-40850	2344

Trinløs IP 40

Manuel reg.	Kr.
ES-925-41625	454

On/off IP 20

Mekanisk kontaktsæt NO/NC

Hygrostat	Kr.
ES-FUGT-101	890

On/off IP 20

Mekanisk kontaktsæt NO/NC

Termostat	Kr.
ES-TEMP-TA31	265

MultiRegulator E, med forskellige sensorer.
Se seperat side med mange løsninger, for styring af:
CO_2/temp., fugt, tryk,PIR, ur.

Taggennemføring BOGA, for STEC

Taggennemføring, inddækning, overtryksspjæld og monteringsramme

Beskrivelse:
BOGA er lyd- og kondensisoleret, og overholder brandklasse DS428-4
Taggennemføringerne er udført i galvaniseret plade, sortlakeret,
eller i galvaniseret udførsel.
Bærevinkler er med i prisen på BOGA taggennemføringer.
Der er indbygget kabelgennemføringer.
Inddækning kan leveres enten i galvaniseret plade eller sabetoflex.
Ved bestilling skal taghældning opgives.

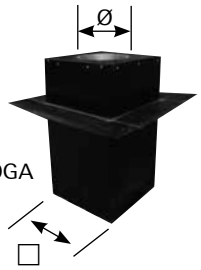

Sort taggennemføring med inddækning

Tagventilator	Taggennemføring 06 = 600mm 10 = 1000mm Varenummer	Kr.	Mål / ø	Inddækning Galvaniseret X = hældning i ° Varenummer	Kr.	Inddækning Sabetoflex X = hældning i ° Varenummer	Kr.	Overtryksspjæld anvendes ved ventilationsstop Varenummer	Kr.
STEC-190	BOGA-0-6	1572	325/160	BOGA-0-IND-G	337	BOGA-0-IND-S	918	OSP-160-I	90
	BOGA-0-10	1761		BOGA-0-IND-G	337	BOGA-0-IND-S	918	OSP-160-I	90
STEC-225	BOGA-1-6	2408	435/250	BOGA-1-IND-G	612	BOGA-1-IND-S	1488	OSP-250-I	186
STEC-310	BOGA-1-10	3320		BOGA-1-IND-G	612	BOGA-1-IND-S	1488	OSP-250-I	186
STEC-355	BOGA-3-6	2803	540/315	BOGA-3-IND-G	629	BOGA-3-IND-S	1505	OSP-315-I	209
	BOGA-3-10	3807		BOGA-3-IND-G	629	BOGA-3-IND-S	1505	OSP-315-I	209
STEC-400	BOGA-4-6	2998	610/400	BOGA-4-IND-G	672	BOGA-4-IND-S	1785	OSP-400-I	346
	BOGA-4-10	4200		BOGA-4-IND-G	672	BOGA-4-IND-S	1785	OSP-400-I	346
STEC-450	BOGA-5-10	5116	700/500	BOGA-5-IND-G	820	BOGA-5-IND-S	2085	OSP-500-I	1686
STEC-500	BOGA-6-10	6387	880/500	BOGA-6-IND-G	999	BOGA-6-IND-S	2552	OSP-500-I	1686
STEC-630	BOGA-7-10	7640		BOGA-7-IND-G	1205	BOGA-7-IND-S	2973	OSP-630-I	2368

Galvaniseret taggennemføring med inddækning

Tagventilator	Taggennemføring 06 = 600mm 10 = 1000mm Varenummer	Kr.	Mål / ø	Inddækning Galvaniseret X = hældning i ° Varenummer	Kr.	Inddækning Sabetoflex X = hældning i ° Varenummer	Kr.	Overtryksspjæld anvendes ved ventilationsstop Varenummer	Kr.
STEC-190	BOGA-0-6-G	1248	325/160	BOGA-0-IND-G	337	BOGA-0-IND-S	918	OSP-160-I	90
	BOGA-0-10-G	1303		BOGA-0-IND-G	337	BOGA-0-IND-S	918	OSP-160-I	90
STEC-225	BOGA-1-6-G	2084	435/250	BOGA-1-IND-G	612	BOGA-1-IND-S	1488	OSP-250-I	186
STEC-310	BOGA-1-10-G	2862		BOGA-1-IND-G	612	BOGA-1-IND-S	1488	OSP-250-I	186
STEC-355	BOGA-3-6-G	2346	540/315	BOGA-3-IND-G	629	BOGA-3-IND-S	1505	OSP-315-I	209
	BOGA-3-10-G	3257		BOGA-3-IND-G	629	BOGA-3-IND-S	1505	OSP-315-I	209
STEC-400	BOGA-4-6-G	2662	610/400	BOGA-4-IND-G	672	BOGA-4-IND-S	1785	OSP-400-I	346
	BOGA-4-10-G	3582		BOGA-4-IND-G	672	BOGA-4-IND-S	1785	OSP-400-I	346
STEC-450	BOGA-5-10-G	4409	700/500	BOGA-5-IND-G	820	BOGA-5-IND-S	2085	OSP-500-I	1686
STEC-500	BOGA-6-10-G	5503	880/500	BOGA-6-IND-G	999	BOGA-6-IND-S	2552	OSP-500-I	1686
STEC-630	BOGA-7-10-G	6511		BOGA-7-IND-G	1205	BOGA-7-IND-S	2973	OSP-630-I	2368

Sort taggennemføring uden inddækning

Tagventilator	Taggennemføring 06 = 600mm 10 = 1000mm Varenummer	Kr.	Mål / ø	Overtryksspjæld anvendes ved ventilationsstop Varenummer	Kr.
STEC-190	BOGA-0-6-S	1597	325/160	OSP-160-I	90
	BOGA-0-10-S	1786		OSP-160-I	90
STEC-225	BOGA-1-6-S	2430	435/250	OSP-250-I	186
STEC-310	BOGA-1-10-S	3339		OSP-250-I	186
STEC-355	BOGA-3-6-S	2825	540/315	OSP-315-I	209
	BOGA-3-10-S	3825		OSP-315-I	209
STEC-400	BOGA-4-6-S	3019	610/400	OSP-400-I	346
	BOGA-4-10-S	4215		OSP-400-I	346
STEC-450	BOGA-5-10-S	5128	700/500	OSP-500-I	1686
STEC-500	BOGA-6-10-S	6393	880/500	OSP-500-I	1686
STEC-630	BOGA-7-10-S	7638		OSP-630-I	2368

Alarm og overvågning for din sikkerhed

Trykvagt (ventilationsalarm E) med ekstern pressostat

Varenummer	Kr.	Tryk områder
ES-332-49292	1791	20 - 3000Pa
ES-332-49293	1791	100-1000Pa
ES-332-49294	1791	500-2000Pa
ES-332-49294	1791	1000 - 5000Pa

230 VAC

Med grøn drift-lysdiode, rød alarm-lysdiode og en knap til at slå lyden fra.
Ved fejl eller strømsvigt gives visuel og akustisk alarm i flere timer.
Der medfølger 1m plastslange, studs og 9V batteri.

HUBA - Pressostat med indbygget skiftekontakt, samt over- og undertryksstuds.
Bruges fx i ventilationskanaler til kontrol af filtre og ventilatorer.
Anvendes med ikke-korroderende luft og gasser.

EP1 - Ventilations-alarm er en multifunktions-alarm. Kan overvåge 3 typer signaler.

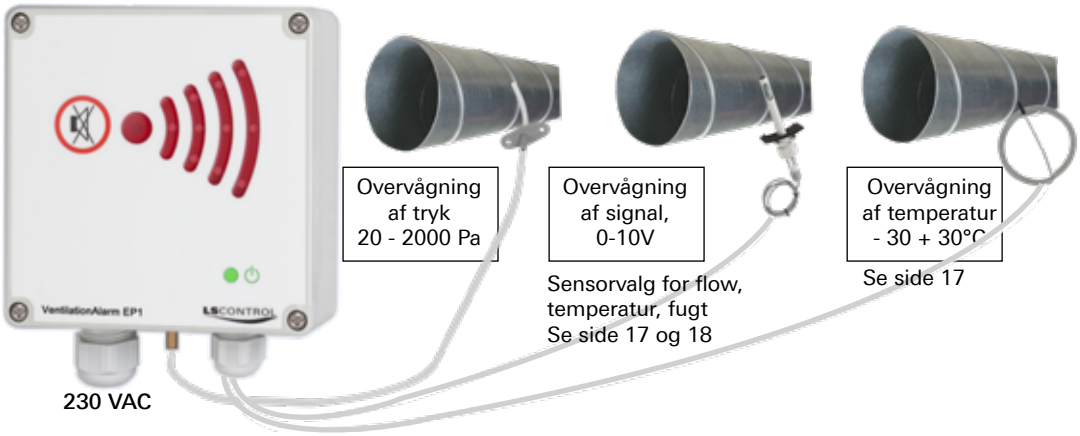

Varenummer	Kr.	
ES-966-49145	2135	Indbygget multiskala Pa, 0-10V, C°

Med grøn drift-lysdiode, rød alarm-lysdiode og en knap til at slå lyden fra.
Ved fejl eller strømsvigt gives visuel og akustisk alarm i flere timer.
Der medfølger 1m silikoneslange, studs og 9V batteri.

- Tryk overvåges via den indbyggede tryksensor (trykvagt)
- 0-10V indgang kan overvåge et eksternt signal (signalvagt)
- Temperatur kan overvåges via en tilsluttet NTC-føler (temperaturvagt)

Ventilationsalarm EPD - Trykvagt specielt for filterovervågning i emhætteanlæg. Mulighed for at stille alarmgrænse for største og mindste acceptable tryk i emhætten.

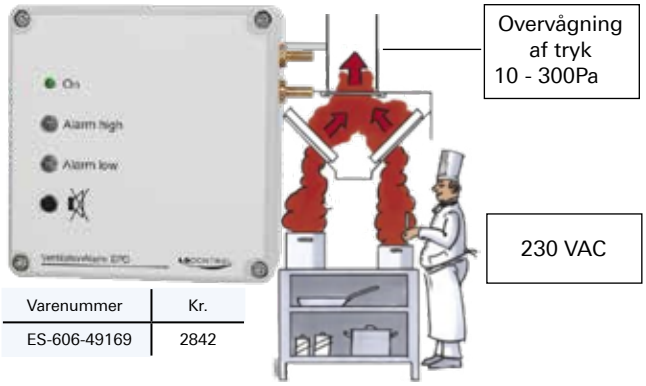

Varenummer	Kr.
ES-606-49169	2842

Overvåger industri køkken emfang
Overtryk der giver alarm hvis fedtfil-ter stopper til.
Undertryk giver alarm hvis motor fejler eller tilsmudses.

Med grøn drift-lysdiode, røde alarm-lysdioder og en knap til at slå lyden fra.
Ved fejl eller strømsvigt gives visuel og akustisk alarm i flere timer.
Der medfølger 1m silikoneslange, studs og 9V batteri.

På den måde alarmeres individuelt ved tilstoppet filter, som kræver rengøring (højt tryk) eller stoppet motor (lavt tryk), der kræver servicebesøg.
Når trykvagten er tændt lyser en grøn lysdiode. Ved alarm blinker en af de røde lysdioder i fronten for hhv. højt eller lavt tryk, og en lydgiver bipper.
Der er indbygget CTS-relæ.

Manuel - CO_2/temp - konstanttryk reguleringer

Potmeter med afbryder

Tænd og sluk
anlæg og indstil hastighed.

ES-925-41625 IP40

Potmeter med afbryder
EC motorer
eller frekvens-omformere

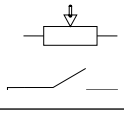

Styresignal 0 - 10V

Kræver ingen driftspænding

Anlæg starter først
når indstillede
fugtighed eller
temperatur
overskrides

Hygrostat
ES-FUGT-101

Termostat
ES-TEMP-TA31

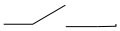

Kontakt

Co_2/temperaturregulator

Væg

ES-899-48304

Kanal

ES-899-48308

Co_2 / temperatur
regulator.

Anvendes til rum-
løsning hvor den
styrer ventilator
eller spjæld.

Trimmer kan dæk-
kes efter justering

ES-947-45020

Strømforsyning 230V til 24V
24W, kan forsyne flere spjæld-
motorer, og regulatorer

Styresignal 0 - 10V

Co_2 / temperatur til væg

ES-1090-44100

Fugt til væg

ES-1090-44101

Temperatur til væg

ES-1090-44102

Styresignal 0 - 10V

Konstant Tryk Regulator,
tryktransduser,
slange og metalnippel
inkluderet.

ES-10-11- 40850

Styresignal 0 - 10V

Priser automatik side 18, 19 og 20

MultiRegulator E, med forskellige sensorer

MultiRegulator E er en PID/XP multifunktionsregulator med integreret display. Flere ind- og udgange og et serielt RS485 interface med MODBUS® protokol.

Leveres med en række Kvik-indstillinger til eksempelvis opretholdelse af konstant temperatur, konstant tryk, luftudskiftning mm. 2 regulatorer med 0-10V DC udgange. micro-SD (≤2GB) kortlæser nemt at kopiere én opsætning til flere MultiControllere.

Ugekalender og ur-funktion individuelt med op til 10 skift pr. dag, 7 dage om ugen. Batteri back-up op til 72 timer ved strømsvigt.
PIR-sensor kan tilsluttes, så der kun køres drift, når der er bevægelse i rummet.

Mulighed for angivelse og visning af anlægstekst f.eks. 'Rum 1 vent 1', så brugeren ser, hvad der betjenes.
Servicefunktionen giver mulighed for, at der efter et valgfrit antal måneder vises en 'egen tekst' i displayet. F.eks. Ring til firma xx på telefon 9999 9999'. Mulighed for "alarm" via MODBUS.

Visuel alarm funktion, der i henhold til EU lovgivningen er krævet i mange ventilationsløsninger fra 2016.

Kanalsensorer | **Eller** | **Vægsensorer**

Fugt/Temp

ES-991-49337
0-50°C
0-100RH

Temperatur

ES-990-49336
-20 - 80°C

CO_2/Temp

ES-999-48339
0-2000ppm - 0-50°C

Flow og temperatur

0,3-8m/s
5-50°C

Pressure (low)

ES-961-40741 0-500Pa
ES-961-40742 0-250Pa
ES-961-40744 0-25Pa

Fugt/Temp

ES-973-49370
0-50°C
0-100RH

Fugt

ES-973-49360
0-100RH

Temperatur

ES-973-49350
0-50°C

CO_2/Temp

ES-999-48331
0-2000ppm
0-50°C

Temperaturføler NTC

ES-TEMP-50211

PIR Væg

ES-PIR-550

Priser automatik side 18, 19 og 20

The MultiRegulator E

Regulatorer med display

Indendørs

Indput →

→ Styresignal 0-10V

ES-974-43406 230V IP40

Leveres også i 24V med seperat strømforsyning

Begge modeller leveres også for udendørs IP54

Tekniske data er vejledende

Manuelle reguleringer - triac

Varenummer	Kr.			
ES-33-10123	609	ES-33 Triacregulator 1,5A Hvid FUGA IP20	Tilslutning 230VAC	Med afbryder og lysdiode
ES-15-10204	1178	ES-14 Triacregulator 3,5A Hvid	Tilslutning 230VAC	Med afbryder og lysdiode
ES-435-35051	1177	ES-435 Efterløbstimer 8A Hvid Fuga IP20	Tilslutning 230VAC	Efterløb ½ til 30 minutter

Manuelle reguleringer - potmeter

Varenummer	Kr.			
ES-925-41625	454	ES-925 Manuel regulering 10K IP40	Udg. 0-10V	Afbryder 10A ohmsk, 250 VAC
ES-925-41825	839	ES-925 Manuel regulering 10K IP54	Udg. 0-10V	Afbryder 10A ohmsk, 250 VAC
ES-926-41630	674	ES-925 Manuel regulering 10K IP40	Forsyning 24VAC/DC udg. 0-10V	Afbryder 10A ohmsk, 250 VAC
ES-POT-LEDN	111	ES-POT-LEDN Manuel regulering 10K	Udg. 0-10V	Lednings potentiometer Placeres i klemkasse

Fugt, temp. og PIR - kontaktsæt

Varenummer	Kr.			
ES-965-35055	1341	ES-965 Hygrostat 230V 2,5A 2W	IP20 Vådrum Zone 3, 20-85% RH	Start og stop ventilator 1x230V maks 2,5A
ES-FUGT-101	890	ES-FUGT101 Hygrostat 230V 0,2A	IP20 35-100% RH	Kræver ingen forsyning on/off
ES-TEMP-TA31	265	ES-TEMP-TA31 Termostat 250V 2,5A	IP20 7-30°C	Kræver ingen forsyning on/off
ES-PIR-550	592	592	Reaktionstid 0-10min.	Forsinkelse 10sek. til 30min

Frekvensomformere tæthedsklasse IP66 (IP55 11-22 kw)

Varenummer	Kr.	kW		Net (A)	Motor (A)		
SEW-0.37-1	2636	Frekvensomformer 0,37kW	1x230V	6,7	2,3	Lækstrøm 3,5mA	Vægt 2,8kg
SEW-0.75-1	2845	Frekvensomformer 0,75kW	1x230V	12,5	4,3	Lækstrøm 3,5mA	Vægt 2,8kg
SEW-1.5-3	4128	Frekvensomformer 1,5kW	3x400V	5,4	4,1	Lækstrøm 8,0mA	Vægt 2,8kg
SEW-2.2-3	5672	Frekvensomformer 2,2kW	3x400V	7,6	5,8	Lækstrøm 8,1mA	Vægt 4,6kg
SEW-4.0-3	6793	Frekvensomformer 4,0kW	3x400V	12,4	9,5	Lækstrøm 8,1mA	Vægt 4,6kg
SEW-5.5-3	8480	Frekvensomformer 5,5kW	3x400V	12,4	14,0	Lækstrøm 8,1mA	Vægt 7,4kg
SEW-7.5-3	9574	Frekvensomformer 7,5kW	3x400V	14,0	18,0	Lækstrøm 8,1mA	Vægt 7,4kg
SEW-11-3	13745	Frekvensomformer 11kW	3x400V	21,6	24,0	Lækstrøm 8,1mA	Vægt 8,5kg
SEW-15-3	18526	Frekvensomformer 15kW	3x400V	27,0	30,0	Lækstrøm 8,2mA	Vægt 12kg
SEW-18.5-3	20984	Frekvensomformer 18,5kW	3x400V	35,1	39,0	Lækstrøm 8,2mA	Vægt 12kg
SEW-22-3	22732	Frekvensomformer 22kW	3x400V	41,1	46,0	Lækstrøm 8,2mA	Vægt 12kg

Tekniske data er vejledende

Konstanttryks regulator

Varenummer	Kr.			
ES-10-11-40850	2344	ES-10-11 Konstanttryksæt 0-500Pa IP54	Regulator ES10 + tryktransducer ES11	med 2m silikoneslange og messingstuds
ES-10-40630	1905	ES-10 Konstant tryk Ps / flow m/s IP54	Udgang 0-10VDC	til frekvensomformere eller EC motorer
ES-11-40740	1039	ES-11 Tryktransducer 0-500Pa 0-10V IP54	Tilslutningsspænding: 15V - 38V DC	eller 12V - 28V AC

MultiRegulator E, input fra sensorer

Varenummer	Kr.			
ES-874-43402	2152	Multiregulator E IP40 24V	Tilslutningsspænding: 15-30VDC eller 24VAC	Udgang 0-10V eller NTC
ES-874-43408	2396	Multiregulator E IP54 24V	Tilslutningsspænding: 15-30VDC eller 24VAC	Udgang 0-10V
ES-974-43406	2097	Multiregulator E IP40 230V	Tilslutningsspænding: 230VAC	Udgang 0-10V
ES-974-43409	2771	Multiregulator E IP52 230V	Tilslutningsspænding: 230VAC	Udgang 0-10V

Sensorer tryk

Varenummer	Kr.			
ES-961-40741	1640	Tryksensor 0-250Pa eller 0-500Pa	IP54. Udg. 0-10VDC	Tilsluttes Multiregulator E
ES-961-40742	2286	Tryksensor 0-125Pa eller 0-250Pa	IP54. Udg. 0-10VDC	Tilsluttes Multiregulator E
ES-961-40744	3790	Tryksensor 0-12,5Pa eller 0-25Pa	IP54. Udg. 0-10VDC	Tilsluttes Multiregulator E

Væg sensorer

Varenummer	Kr.			
ES-973-49350	1221	Temperatur sensor for væg IP20	Udg. 0-10V=0,50°C	Tilsluttes Multiregulator E
ES-973-49360	1268	Fugtsensor for væg IP20	Udg. 0-10V=0,100% RH	Tilsluttes Multiregulator E
ES-973-49370	1298	Temperatur/fugt for væg IP20	Udg. 0-10V=0,50°C - 0-100% RH	Tilsluttes Multiregulator E
ES-999-48330	2007	CO^2 sensor for væg 24V IP32	0-2000ppm, udg. 0-10V	Tilsluttes Multiregulator E
ES-999-48331	2226	CO^2 temp. sensor for væg	0-2000ppm/0-50° udg. 0-10V	Tilsluttes Multiregulator E

Kanal sensorer

Varenummer	Kr.			
ES-989-49335	1667	Flow og temperatur sensor for kanal 24VIP42	Flow 0,3-8m/s. Temperatur 5-50°C	Tilsluttes Multiregulator E
ES-990-49336	645	Temperatur sensor for kanal IP15	Område -20 - + 80°C. NTC føler 22K	Tilsluttes Multiregulator E
ES-991-49337	1586	Fugt/temperatur sensor for kanal	IP10 udv. 0-100RH, 0-50°C	Tilsluttes Multiregulator E
ES-999-48339	3437	CO^2 sensor for kanal 24V IP32	0-2000ppm, udg. 0-10V	Tilsluttes Multiregulator E

Tekniske data er vejledende

CO_2 / temp. og temperatur og fugt - indbygget regulator, indstilles manuelt

Varenummer	Kr.		
ES-899-48304	1907	ES-899 CO^2 sensor til væg 24V IP32	0-2000ppm 0-50°C. Output 0-10V 2-10V
ES-899-48308	3532	ES-899 CO^2 sensor for kanal 24V IP54	0-2000ppm 0-50°C. Output 0-10V 2-10V
ES-1090-44102	2084	ES-1090 CO^2/temp til væg 230V IP 20	600-1500ppm 14-27°C. Output 0-10V
ES-1090-44101	1253	ES-1090 Fugt til væg 230V IP 20	30-90% RH Output 0-10V
ES-1090-44100	859	ES-1090 Temperatur til væg 230V IP 20	14-27% RH Output 0-10V

Strømforsyning stor 24W, også undendørs

Varenummer	Kr.			
ES-947-45020	1066	Strømforsyning 230V til 24VDC IP54	24W. Til muliticontroller, sensore med	Indbygget regulator og VAV spjæld

Strømforsyning lille 2,4W, indendørs

Varenummer	Kr.	
ES-963-45017	1111	Strømforsyning 230V til 24VDC IP20 Udgang 24VDC +/-2% 2,4W Produktet kan desuden sammenligne spændingen på en 0-10V indgang med potentiometer-setpunkt indstillinger på printet Hvis indgangsspændingen er over potentiometer-setpunkt indstillingen trækkes relæet. Det er muligt at tilslutte eksternt potentiometer eller 0-10V signal i stedet for interne potentiometer.

Varenummer	Kr.			
ES-186-00152	27	Diode BA85	Spærrediode når flere sensorer tilsluttes	til samme enhed

Pressostat	Kr.
ES-TRYK-PS300	254
ES-TRYK-PS500	264

Incl.
2m. slange
2 studse
2 propper
2 pakninger

Brandtermostater, registrering af forhøjet temperatur og videregivelse af signal.

Varenummer	Kr.
BT-40-70	411

Temperaturområde 0-90°C
Tæthedsklasse IP40
Kontaktsæt 250V 4A
* Kan ikke bruges ved anlæg, som kræver manuel reset på brandtermostater.

Varenummer	Kr.
BT-40-70-U	1523

Temperaturområde 40-70°C
Tæthedsklasse IP54
Kontaktsæt 250V 2A
Indbygget manuel reset

Taghætter ITAI og ITAI-S

Øland taghætter ITAI og ITAI-S anvendes til luftafkast og luftindtag.
Taghætterne er konstrueret således, at de passer ind i ethvert arkitektonisk miljø.
ITAI og ITAI-S anvendes til ventilationsanlæg op til 111 l/s (400 m³/h) og er derfor særlig velegnet til enfamilieboliger, samtidig kan taghætterne anvendes både til luftafkast og luftindtag.
ITAI og ITAI-S har et lille tryktab, og er derfor den rigtige energimæssige løsning til ventilationsanlæg, hvor der stilles store krav til et minimalt energiforbrug og samtidig et lavt lydniveau til omgivelserne.
ITAI kan leveres med inddækning i den aktuelle taghældning, og inddækningen kan enten være i materialet Wakaflex eller i galvaniseret udførelse. Ved bestilling skal gradmål oplyses.

ITAI
med fast inddækning

ITAI-S
uden miljøinddækning

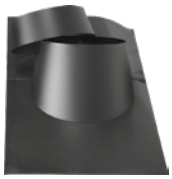

TID-IT
løs taginddækning

Varenummer	Kr.
ITAI-160-600	3117
ITAI-160-600-S	1121
ITAI-160-900	3299
ITAI-160-900-S	1276

Vægt kg.	Øi	Øu	L3	L2	L1	H
11,0	160	270	130	730	600	300
6,0	160	270	130	730	600	300
13,2	160	270	130	1030	600	300
9,2	160	270	130	1030	600	300

Mål i mm
H=600 mm kan kun bruges til 0-30 grader
Til 31-45 grader bruges H=900
Øi = muffemål

Varenummer	Kr.
TB250-320	727

Monteringsbeslag

TID-ITAI inddækning	
Varenummer	Kr.
TID-IT-160-9	1554
TID-IT-160-532	1660
TID-IT-160-3345	1821

Taghætter	Vægt kg.	Øu mm	Ø2 mm	H mm	B mm	h1 mm
ITAI-160	5	270	321	730	1100	200
ITAI-160	5	270	388	730	1100	200
ITAI-160	6	270	469	720	1220	290

Inddækning*
Eksempel:
TID-IT-160-0-9 indstillelig fra 0 til 9 grader
TID-IT-160-5-32 indstillelig fra 5 til 32 grader
TID-IT-160-33-45 indstillelig fra 33 til 45 grader

Ved taghældning under 5 grader anvendes en galv. inddækning

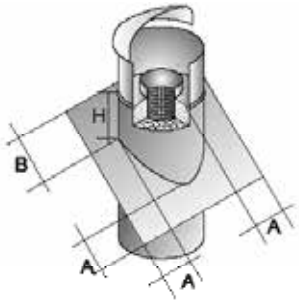

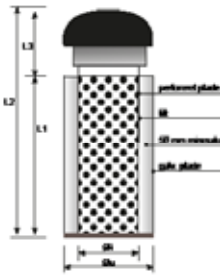

TID-IT

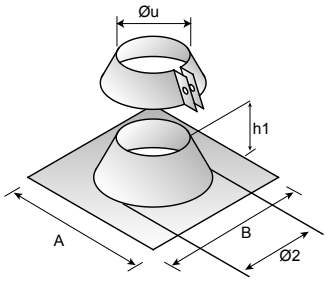

Taghætter ITA og ITI

ITA og ITI er taghætter konstrueret således, at der er miminalt tryktab.
Taghætten er udført i galvaniseret plade, sortlakeret og er kondens- og lydisoleret med 50 mm mineraluld.
Inddækningen er i Wakaflex, ved bestilling skal taghældning opgives.
Inddækning kan også leveres i galv plade.
ITA er med lodret luftafkast og indbygget overtryksspjæld.
ITI er med vandret luftindtag.

Bærevinkler er tilbehør, se skema

ITA

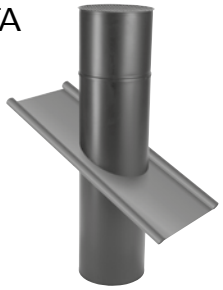

ITI

	Ø H	Kr.	Vægt kg. ITA	ITI	Øi	Øu	L1	L2	A	B	H
ITA/ITI	125- 600	3735	6,5	6,5	125	235	600	820	250	300	300
ITA/ITI	125- 900	3853	8,5	8,5	125	235	900	1120	250	300	300
ITA/ITI	160- 600	3877	8,0	8,0	160	270	600	855	250	300	300
ITA/ITI	160- 900	3960	10,5	10,5	160	270	900	1155	250	300	300
ITA/ITI	160- 1200	4807	13,5	13,5	160	270	1200	1485	250	300	300
ITA/ITI	200- 600	3976	9,5	9,5	200	320	600	885	250	300	300
ITA/ITI	200- 900	4317	12,5	12,5	200	320	900	1185	250	300	300
ITA/ITI	200- 1200	5475	16,0	16,0	200	320	1200	1485	250	300	300
ITA/ITI	250- 600	4376	11,5	11,5	250	360	600	920	250	300	300
ITA/ITI	250- 900	4707	14,5	15,0	250	360	900	1220	250	300	300
ITA/ITI	250- 1200	5337	19,0	19,0	250	360	1200	1520	250	300	300
ITA/ITI	315- 600	5038	15,0	15,0	315	425	600	975	250	300	300
ITA/ITI	315- 900	5193	18,0	18,5	315	425	900	1275	250	300	300
ITA/ITI	315- 1200	6048	23,0	23,0	315	425	1200	1575	250	300	300
ITA/ITI	400- 600	7011	18,0	18,5	400	510	600	1045	250	300	300
ITA/ITI	400- 900	7381	24,5	26,0	400	510	900	1345	250	300	300
ITA/ITI	400- 1200	8216	28,5	30,0	400	510	1200	1645	250	300	300
ITA/ITI	500- 900	10191	29,0	32,0	500	610	900	1415	250	300	300
ITA/ITI	500- 1200	11659	39,0	40,0	500	610	1200	1715	250	300	300
ITA/ITI	630- 900	11742	39,5	42,5	630	630	900	1515	250	300	300
ITA/ITI	630- 1200	13426	49,5	52,5	630	630	1200	1815	250	300	300

Beslag for ITA, ITI og ITAI taghætter

Varenummer	Kr.
TB170-240	717
TB250-320	727
TB340-425	744
TB450-550	825
TB560-660	852
TB670-780	892

ITA

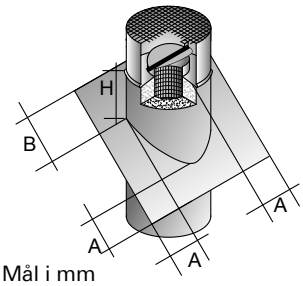

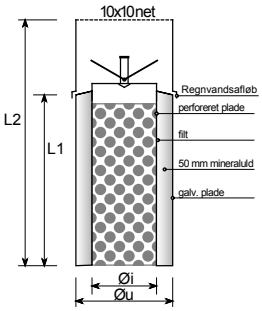

ITI

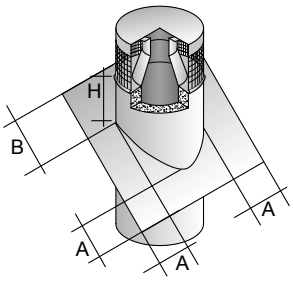

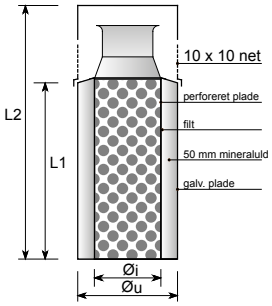

Mål i mm
Øi = Muffemål

Taghætter ITA-S og ITI-S

ITA-S og ITI-S er taghætter uden inddækning.
ITA-S og ITI-S er konstrueret således, at der er minimalt tryktab.
Taghætterne er udført i galvaniseret plade, sortlakeret og er kondens- og lydisoleret med 50 mm mineraluld.
ITA-S er med lodret luftafkast og indbygget overtryksspjæld.
ITI-S er med vandret luftind-tag.

ITA-S
uden inddækning

ITI-S
uden inddækning

TID - IT
løs taginddækning

Eksempel: ITA-160-900-S, afkasthætte Ø160 mm, længde 900mm, uden inddækning.
TID-IT-160-5-32, løs taginddækning Ø160mm, indstillelig fra 5-32°

Inddækning*
Eksempel: TID-IT-160-9 indstillelig fra 0 til 9 grader. Taghældning skal være 5°
TID-IT-160-9-G-S med sort galv. indd.
TID-IT-160-532 indstillelig fra 5 til 32 grader
TID-IT-160-3345 indstillelig fra 33 til 45 grader
ITA-160-900-S, afkasthætte Ø160 mm, længde 900mm, uden inddækning.
TID-IT-160-532, løs taginddækning Ø160mm, indstilling fra 5-32°

Taginddækning TID - IT

TID - IT er en løs taginddækning i Wakaflex, som er et meget miljøvenligt materiale, og er særdeles let at forme efter tagets overflade.

Wakaflex leveres som standard i sort. Kan leveres i grå og rød ved forespørgsel.

TID - IT leveres i 3 forskellige gradmål:
- 0 - 9 grader
- 5 - 32 grader
- 33 - 45 grader

Ved bestilling skal gradmål oplyses.
Ved brug af Wakaflex, skal taghældningen være min. 5 grader.

Ved tagpap tage skal der anvendes en galvaniseret inddækning.

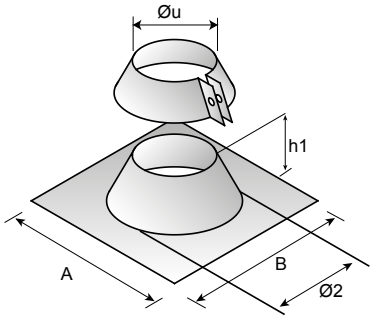

Taghætter ITA-S og ITI-S

	Ø H	Kr.	Inddækning	Kr.	Vægt Kg.	Øu mm	Ø2 mm	A mm	B mm	h1 mm
ITA/ITI	125- 600-S	2105	TID-IT-125-9	1442	4	235	271	630	1100	200
ITA/ITI	125- 600-S	2105	TID-IT-125-9-GS	707	4	235	271	630	1100	200
ITA/ITI	125- 600-S	2105	TID-IT-125-532	1607	4	235	330	630	1100	200
ITA/ITI	125- 600-S	2105	TID-IT-125-3345	1714	5	235	399	630	1220	290
ITA/ITI	125- 900-S	2180	TID-IT-125-9	1442	4	235	271	630	1100	200
ITA/ITI	125- 900-S	2180	TID-IT-125-9-GS	707	4	235	271	630	1100	200
ITA/ITI	125- 900-S	2180	TID-IT-125-532	1607	4	235	330	630	1100	200
ITA/ITI	125- 900-S	2180	TID-IT-125-3345	1714	5	235	399	630	1220	290
ITA/ITI	160- 600-S	2346	TID-IT-160-9	1554	5	270	311	720	1100	200
ITA/ITI	160- 600-S	2346	TID-IT-160-9-GS	926	5	270	311	720	1100	200
ITA/ITI	160- 600-S	2346	TID-IT-160-532	1660	5	270	378	720	1100	200
ITA/ITI	160- 600-S	2346	TID-IT-160-3345	1821	6	270	459	720	1220	290
ITA/ITI	160- 900-S	2453	TID-IT-160-9	1554	5	270	311	720	1100	200
ITA/ITI	160- 900-S	2453	TID-IT-160-9-GS	926	5	270	311	720	1100	200
ITA/ITI	160- 900S	2453	TID-IT-160-532	1660	5	270	378	720	1100	200
ITA/ITI	160- 900-S	2453	TID-IT-160-3345	1821	6	270	459	720	1220	290
ITA/ITI	200- 600-S	2501	TID-IT-200-9	1768	6	310	369	720	1100	200
ITA/ITI	200- 600-S	2501	TID-IT-200-9-GS	964	6	310	369	720	1100	200
ITA/ITI	200- 600-S	2501	TID-IT-200-532	1874	6	310	448	720	1220	200
ITA/ITI	200- 600-S	2501	TID-IT-200-3345	2142	7	310	540	720	1360	290
ITA/ITI	200- 900-S	2646	TID-IT-200-9	1768	6	310	369	720	1100	200
ITA/ITI	200- 900-S	2646	TID-IT-200-9-GS	964	6	310	369	720	1100	200
ITA/ITI	200- 900-S	2646	TID-IT-200-532	1874	6	310	448	720	1220	200
ITA/ITI	200- 900-S	2646	TID-IT-200-3345	2142	7	310	540	720	1360	290
ITA/ITI	200- 1200-S	3470	TID-IT-200-9	1768	6	310	369	720	1100	200
ITA/ITI	200- 1200-S	3470	TID-IT-200-9-GS	964	6	310	369	720	1100	200
ITA/ITI	200- 1200-S	3470	TID-IT-200-532	1874	6	310	448	720	1220	200
ITA/ITI	200- 1200-S	3470	TID-IT-200-3345	2142	7	310	540	720	1360	290
ITA/ITI	250- 600-S	2775	TID-IT-250-9	1928	8	360	414	790	1220	330
ITA/ITI	250- 600-S	2775	TID-IT-250-9-GS	990	8	360	414	790	1220	330
ITA/ITI	250- 600-S	2775	TID-IT-250-532	1982	8	360	500	790	1220	330
ITA/ITI	250- 600-S	2775	TID-IT-250-3345	2303	10	360	605	790	1360	450
ITA/ITI	250- 900-S	2914	TID-IT-250-9	1928	8	360	414	790	1220	330
ITA/ITI	250- 900-S	2914	TID-IT-250-9-GS	990	8	360	414	790	1220	330
ITA/ITI	250- 900-S	2914	TID-IT-250-532	1982	8	360	500	790	1220	330
ITA/ITI	250- 900-S	2914	TID-IT-250-3345	2303	10	360	605	790	1360	450
ITA/ITI	250- 1200-S	3792	TID-IT-250-9	1928	8	360	414	790	1220	330
ITA/ITI	250- 1200-S	3792	TID-IT-250-9-GS	990	8	360	414	790	1220	330
ITA/ITI	250- 1200-S	3792	TID-IT-250-532	1982	8	360	500	790	1220	330
ITA/ITI	250- 1200-S	3792	TID-IT-250-3345	2303	10	360	605	790	1360	450
ITA/ITI	315- 600-S	2919	TID-IT-315-9	2035	11	425	489	840	1220	330
ITA/ITI	315- 600-S	2919	TID-IT-315-9-GS	1182	11	425	489	840	1220	330
ITA/ITI	315- 600-S	2919	TID-IT-315-532	2196	11	425	590	840	1360	330
ITA/ITI	315- 600-S	2919	TID-IT-315-3345	2517	14	425	710	840	1500	450
ITA/ITI	315- 900-S	3139	TID-IT-315-9	2035	11	425	489	840	1220	330
ITA/ITI	315- 900-S	3139	TID-IT-315-9-GS	1182	11	425	489	840	1220	330
ITA/ITI	315- 900-S	3139	TID-IT-315-532	2196	11	425	590	840	1360	330
ITA/ITI	315- 900-S	3139	TID-IT-315-3345	2517	14	425	710	840	1500	450
ITA/ITI	315- 1200-S	4081	TID-IT-315-9	2035	11	425	489	840	1220	330
ITA/ITI	315- 1200-S	4081	TID-IT-315-9-GS	1182	11	425	489	840	1220	330
ITA/ITI	315- 1200-S	4081	TID-IT-315-532	2196	11	425	590	840	1360	330
ITA/ITI	315- 1200-S	4081	TID-IT-315-3345	2517	14	425	710	840	1500	450

	Ø H	Kr.	Inddækning	Kr.	Vægt Kg.	Øu mm	Ø2 mm	A mm	B mm
ITA/ITI	400 600-S	3734	TID-IT-400-9	2839	14	510	587	950	1360
ITA/ITI	400 600-S	3734	TID-IT-400-9-GS	1439	14	510	587	950	1360
ITA/ITI	400 600-S	3734	TID-IT-400-532	2999	14	510	710	950	1360
ITA/ITI	400 600-S	3734	TID-IT-400-3345	3321	14	510	850	950	1500
ITA/ITI	400 900-S	4065	TID-IT-400-9	2839	14	510	587	950	1360
ITA/ITI	400 900-S	4065	TID-IT-400-9-GS	1439	14	510	587	950	1360
ITA/ITI	400 900-S	4065	TID-IT-400-532	2999	14	510	710	950	1360
ITA/ITI	400 900-S	4065	TID-IT-400-3345	3321	14	510	850	950	1500
ITA/ITI	400 1200-S	5115	TID-IT-400-9	2839	14	510	587	950	1360
ITA/ITI	400 1200-S	5115	TID-IT-400-9-GS	1439	14	510	587	950	1100
ITA/ITI	400 1200-S	5115	TID-IT-400-532	2999	14	510	710	950	1100
ITA/ITI	400 1200-S	5115	TID-IT-400-3345	3321	18	510	850	950	1500
ITA/ITI	500 900-S	5528	TID-IT-500-9	3502	17	610	702	1050	1500
ITA/ITI	500 900-S	5528	TID-IT-500-9-GS	1813	17	610	702	1050	1500
ITA/ITI	500 900S	5528	TID-IT-500-532	3656	17	610	850	1050	1500
ITA/ITI	500 900-S	5528	TID-IT-500-3345	4125	21	610	997	1050	1750
ITA/ITI	500 1200-S	6738	TID-IT-500-9	3502	17	610	702	1050	1500
ITA/ITI	500 1200-S	6738	TID-IT-500-9-GS	1813	17	610	702	1050	1500
ITA/ITI	500 1200-S	6738	TID-IT-500-532	3656	17	610	850	1050	1500
ITA/ITI	500 1200-S	6738	TID-IT-500-3345	4125	21	610	997	1050	1750
ITA/ITI	630 900-S	7767	TID-IT-630-9	4285	20	740	851	1250	1750
ITA/ITI	630 900-S	7767	TID-IT-630-9-GS	2673	20	740	851	1250	1750
ITA/ITI	630 900-S	7767	TID-IT-630-532	4820	20	740	1010	1250	1750
ITA/ITI	630 900-S	7767	TID-IT-630-3345	5356	25	740	1200	1250	2000
ITA/ITI	630 1200-S	9105	TID-IT-630-9	4285	20	740	851	1250	1750
ITA/ITI	630 1200-S	9105	TID-IT-630-9-GS	2673	20	740	851	1250	1750
ITA/ITI	630 1200-S	9105	TID-IT-630-532	4820	20	740	1010	1250	1750
ITA/ITI	630 1200-S	9105	TID-IT-630-3345	5356	25	740	1200	1250	2000

Membrangennmføringer

MBGF - MBGFL

	Beskrivelse
Anvendelse:	Til at sikre tætte taggennemføringer og som dampspærreplade i luftskiftet gennem utætheder i klimaskærmen ikke må overstige 1,5 l/s pr. m ved en trykprøvning på 50 Pa
Materiale:	Leveres i sort farve. MBGF er med aluramme

Type	Kr.	Beskrivelse	Udvendige mål
MBGF125	390	Membrangennemføring til undertag	235 x 235
MBGF160	323	Membrangennemføring til undertag	300 x 315
MBGF200	551	Membrangennemføring til undertag	400 x 470
MBGF250	718	Membrangennemføring til undertag	470 x 500
MBGF315	728	Membrangennemføring til undertag	470 x 500
MBGF400	1186	Membrangennemføring til undertag	625 x 625
MBGF450	1463	Membrangennemføring til undertag	625 x 625
MBGF500	1463	Membrangennemføring til undertag	625 x 625
MBGF630	1813	Membrangennemføring til undertag	940 x 940
MBGF710	3023	Membrangennemføring til undertag	940 x 940

Type	Kr.	Beskrivelse	Udvendige mål
MBGFL125	110	Dampspærre til rør	235 x250
MBGFL160	129	Dampspærre til rør	300 x 310
MBGFL200	125	Dampspærre til rør	400 x 470
MBGFL250	151	Dampspærre til rør	470 x 500
MBGFL315	161	Dampspærre til rør	470 x 500
MBGFL400	478	Dampspærre til rør	625 x 625
MBGFL500	640	Dampspærre til rør	705 x 705
MBGFL630	812	Dampspærre til rør	940 x 940

HIT-2661

Varenummer	Kr.
HIT-2661-H	2235
HIT-2661-RF	2545

Vare nr.	Tilbehør	Kr.
HIT-1120601940	Vægkonsol 2 stk	136
HIT-1120621520	Afdækningsliste hvid	122
HIT-1120621938	Afdækningsliste rustfri	130
HIT-2661-VOL-H	Volumendel hvid 70 mm	130
HIT-2661-VOL-H	Volumendel rustfri 70 mm	130
HIT-1120601942	Fedtfilter (sæt med 2 stk.)	260

	Beskrivelse
Anvendelse:	Til boliger for indbygning i overskab eller montering på væg (kræver tilbehøret vægkonsol). 60mm. høj og med LED belysning. Til central eller decentral ventilation.
Emopfangningsevne:	Der opnås 75% emopfangningsevne ved flg.: Montagehøjde 50 cm. 170 m³/h (47l/s) Montagehøjde 60 cm. 184 m³/h (51l/s) Montagehøjde 65 cm. 187 m³/h (52l/s)
Udførsel:	Med indbygget potentialfri kontakt
Fedtfilter:	2 stk. aluminium kassette filtre
Betjeningspanel:	Panel med 3 trykknapper for lys, åbning af spjæld og timerdrift.
Regulerings-spjæld:	Indbygget metalspjæld til indstilling af min. og max. luftflow
Flowmåling:	Måleudtag

HIT-3941-HL-680

Varenummer	Kr.
HIT-3941-HL-680	3800

HIT-3941-HL-682

Varenummer	Kr.
HIT-3941-HL-682	3950

Beskrivelse: HIT-3941-HL-682 er m. indbygget potentialfri relækontakt, øvrig beskrivelse som HIT-3941-HL-680

Tilbehør	Kr.
HIT-131274	177

	Beskrivelse
Anvendelse:	Emhætte med udtræksfang og for ekstern ventilator
Emfangsevne:	Der opnås 75% emfangning ved flg.: Montagehøjde 50 cm. 173 m³/h (48l/s) Montagehøjde 60 cm. 188 m³/h (52l/s)
Udførsel:	HIT-3941-HL-680 Uden indbygget potentialfri relækontakt HIT-3941-HL-682 Med indbygget potentialfri relækontakt
Fedtfilter:	1 stk. i alustrækmetal - HIT-1330304915
Betjeningspanel:	Panel med timer til forcering af venlilationen er placeret ved filtret på undersiden af emhætte. Panel til on/off af LED lys er placeret ved filtret på undersiden af emhætten
Regulerings-spjæld:	Indbygget elektrisk metalspjæld til indstilling af min. og max. luftflow
Flowmåling:	1 stk. måleudtag

Opstart af Komfovent ventilationsaggregater

Da ventilationsaggregater og deres automatik til tider kan være ret komplekse, tilbyder vi opstart og konfiguration af Komfovent aggregater, som en service-ydelse. Ved tilkøb af denne opstart sikres fuld udnyttelse og effektivitet af det indkøbte aggregat.
Opstarten og konfigurationen dokumenteres i et dokument, så man altid kan finde tilbage til udgangspunktet, hvis der over tid skulle være foretaget ændringer, som er mindre hensigtsmæssige.
Opstarten kan bestilles til alle nyindkøbte Komfovent aggregater, der er færdig installeret og forbundet med de nødvendige følere, sensorer m.m. Evt. VAV og brandspjæld skal ligeledes være tilsluttet spænding og være i drift.
Det er også en forudsætning for en succesfuld opstart, at kanaler, afspærringsspjæld og evt. varmeflader er installeret og er klar til drift.

Varenummer	Beskrivelse	Kr.
OPS-AGG1	Opstart	4200
OPS-AGG2	Opstart	4700
OPS-AGG3	Opstart	5500

I tilfælde hvor der er behov for arbejde der ikke er indeholdt i opstarten, afregnes dette til standard service timepris på 700,-

Priserne er netto priser inkl. Kørsel
Opstart skal bestilles senest 7 dage før udførelse.

DR
Indregulerings/
afspærringsspjæld

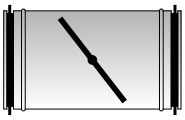

Ø	Kr.
63	438
80	374
100	390
125	401
160	430
200	464
250	564
315	647
400	959
500	1292
630	1841

DT
Afspærringsspjæld tæt

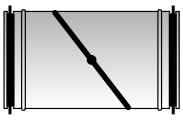

Ø	Kr.
80	705
100	678
125	766
160	970
200	1053
250	1207
315	1516
400	2388
500	3059
630	4385
710	14972
800	16588

BPS
Bypasspjæld

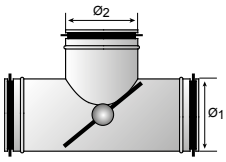

Ø	Kr.
63	
80	
100	1607
125	1629
160	1708
200	2077
250	2460
315	2684
400	
500	
630	
710	

IRIS
Iris spjæld

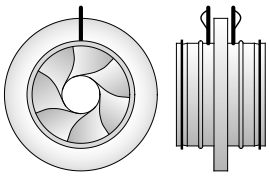

Ø	Kr.
63	
80	
100	718
125	816
160	920
200	1032
250	1485
315	2280
400	4422
500	6180
630	8756
710	
800	12670
1000	
1250	

KSP
Kontraspjæld

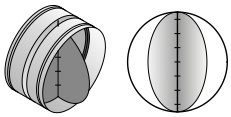

Ø	Kr.
63	
80	678
100	425
125	454
160	508
200	596
250	801
315	989
400	1200

HPRA
Halton
PRA spjæld

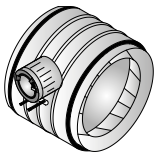

Ø	Kr.
63	
80	
100	1229
125	1354
160	1411
200	1529
250	1571
315	1694
400	6360
500	6810
630	9059
710	
800	
1000	
1250	

DTF
Tæt spjæld
for motor

Ø	Kr.
63	
80	903
100	903
125	988
160	1196
200	1278
250	1434
315	1738
400	2607
500	3284
630	4384

DTM
Tæt spjæld
m.motor
on/off

Ø	230V	24V
63		
80	4681	4681
100	4681	4681
125	4693	4693
160	4727	4727
200	4759	4759
250	4817	4817
315	6969	5751
400	6492	5973
500	6818	6301
630	7653	7545

DTMR
Tæt spjæld
m.motor
springreturn

Ø	230V	24V
63		
80		
100	6305	5964
125	6677	5976
160	7400	6953
200	7433	6985
250	7488	7040
315	9833	8628
400	10057	8851
500	10383	8851
630	12122	10826

Runde kanalspjæld

mm	ON/OFF	Spring-return
80	LM	TF
100	LM	TF
125	LM	TF
160	LM	LF
200	LM	LF
250	LM	LF
315	NM	NF
400	NM	NF
500	NM	NF
630	SM	SF

Spjæld forberedt for motor

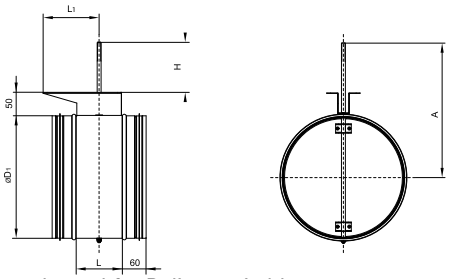

Spjæld med universal motorkonsol for Belimo spjældmotorer

Ø1 nom	L	A	H	Vægt
mm	mm	mm	mm	kg
80	117	136	47,8	0,95
100	117	151	52,8	1,10
125	117	169	57,8	1,35
160	117	195	67,8	1,70
200	117	200	52,8	2,10
250	117	226	52,8	2,90
315	117	300	87,8	3,85
400	178	300	67,8	9,05
500	178	360	77,8	11,95
630	178	415	67,8	15,70

Valg af spjældmotor:

1. Find spjæld-type og størrelse. (se side 15)
2. Aflæs motortype i spjæld-skemaet (f.eks. LM).
3. I skemaet herunder vælges: ON/OFF eller spring-return.

Runde kanalspjæld

mm	ON/OFF	Spring-return
80	LM	TF
100	LM	TF
125	LM	TF
160	LM	LF
200	LM	LF
250	LM	LF
315	NM	NF
400	NM	NF
500	NM	NF
630	SM	SF

ON/OFF

24 V → On/Off / Modulerende

230 V → On/Off / Modulerende

On/Off	Modulerende	On/Off	Modulerende
LM 24 A	LM 24 A - SR	LM 230 A	LM 230 A - SR
NM 24 A	NM 24 A - SR	NM 230 A	NM 230 A - SR
SM 24 A	SM 24 A - SR	SM 230 A	SM 230 A - SR
GM 24 A	GM 24 A - SR	GM 230 A	
LMQ 24 A	LMQ 24 A - SR		

Spring-Return

24 V → On/Off / Modulerende

230 V → On/Off

On/Off	Modulerende	On/Off
TF 24 A	TF 24 A - SR	TF 230 A
LF 24 A	LF 24 A - SR	LF 230 A
NF 24 A	NF 24 A - SR	NF 230 A
SF 24 A	SF 24 A - SR	SF 230 A

LM

NM

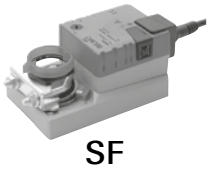

SM

GM

TF

SF

LF

SJDH

Håndbetjent
Aluzinkbelagt stålramme
for OS samleskinne
OS uanset størrelse

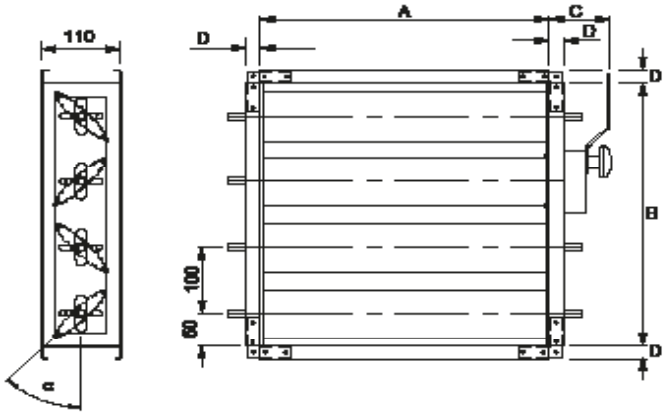

D: 20 mm for samleskinne (stålramme)

A / B	200	300	400	500	600	800	1000	1200
200	3413	4234	4140	4487	5029	5953		
300	3036	3894	4775	4677	5257	6253	5991	
400	3733	4172	4607	5030	5657	6741	6459	8295
500	3975	4449	4924	5383	6038	7181	7967	7744
600	3527	3710	5079	5575	6218	6506	7255	10823
800	3455	5191	6144	7079	8067	9472	10483	10946
1000		5055	5983	6894	7857	9759	11511	13709
1200		5533	6534	7518	8550	10597	12440	14782
1400			7326	8255	9359	11552	13293	15676
1600			7822	8666	10074	12423	14301	17419
1800				9687	10935	11979	15690	18636
2000				9084	10262	12606	16242	19611

SPJ

Kanalspjæld
SPJ AxB
L = B + 50

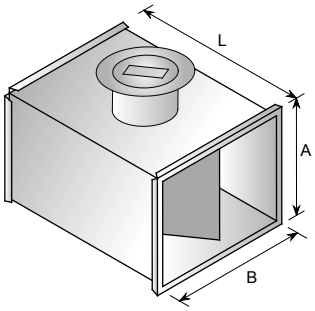

A / B	100	150	200	250	300	350	400	450	500	600
200	2014	2045	2011	2109	1967	2334	2375	2418	2393	2760
250	2057	2087	2120	2155	2249	2386	2428	2475	2665	2823
300	2121	2147	2170	2253	2278	2418	2259	2512	2704	2872
350	2257	2280	2361	2402	2429	2461	2508	2556	2752	2930
400	2105	2376	2418	2447	2457	2503	2551	2603	2799	2983
450	2413	2447	2465	2489	2508	2527	2551	2648	2848	2787
500	2387	2626	2646	2448	2679	2730	2784	2839	2898	3089
600	2441	2682	2703	2724	2747	2772	2920	2717	2999	2903

Valg af spjældmotor:

1. Find spjæld-type og størrelse.
2. Aflæs motortype i spjæld-skemaet (f.eks. LM).
3. I skemaet herunder vælges: Almindelig eller spring-return.
4. Følg de orange pile ned gennem skemaet til du finder motor-typen fra punkt 2.

Akslerne har tidligere været 8x8 firkantet og nu er de ændret til rund Ø15

ON/OFF → 24 V / 230 V

On/Off	Modulerende	On/Off	Modulerende
LM 24 A	LM 24 A - SR	LM 230 A	LM 230 A - SR
NM 24 A	NM 24 A - SR	NM 230 A	NM 230 A - SR
SM 24 A	SM 24 A - SR	SM 230 A	SM 230 A - SR
GM 24 A	GM 24 A - SR	GM 230 A	
LMQ 24 A	LMQ 24 A - SR		
LM		**NM**	

Spring-Return → 24 V / 230 V

On/Off	Modulerende	On/Off
TF 24 A	TF 24 A - SR	TF 230 A
LF 24 A	LF 24 A - SR	LF 230 A
NF 24 A	NF 24 A - SR	NF 230 A
SF 24 A	SF 24 A - SR	SF 230 A
SM		**GM**

TF

SF

LF

Jalousispjæld med alm. motor

Bredde

Højde mm	200	300	400	500	600	800	1000	1200	1400	1600	1800	2000
100	LM	LM	LM									
200	LM	LM	LM	LM	LM	NM						
300	LM	LM	NM	NM	NM	NM	NM	NM	NM	NM		
400	NM	NM	NM	NM	NM	NM	NM	NM	SM	SM		
500	NM	NM	NM	NM	NM	NM	SM	SM	SM	SM	SM	SM
600	NM	NM	NM	NM	NM	SM	SM	SM	SM	SM	SM	SM
800	NM	NM	NM	NM	SM	SM	SM	SM	SM	SM	SM	SM
1000		NM	NM	SM	SM	SM	SM	SM	SM	SM	GM	GM
1200		SM	SM	SM	SM	SM	SM	SM	SM	GM	GM	GM

Jalousispjæld med spring-return

Bredde

Højde mm	200	300	400	500	600	800	1000	1200	1400	1600	1800	2000
100	LF	LF	LF									
200	LF	LF	LF	LF	LF	NF						
300	LF	LF	NF	NF	NF	NF	NF	NF	NF	NF		
400	NF	NF	NF	NF	NF	NF	NF	NF	SF	SF		
500	NF	NF	NF	NF	NF	NF	SF	SF	SF	SF	SF	SF
600	NF	NF	NF	NF	NF	SF	SF	SF	SF	SF	SF	SF
800	NF	NF	NF	NF	SF	SF	SF	SF	SF	SF	SF	SF
1000		NF	NF	SF	SF	SF	SF	SF	SF	SF	SF	SF
1200		SF	SF	SF	SF	SF	SF	SF	SF	SF	SF	SF

L = 450

Ø	RPMK	RPMK-ISO
	Kr	Kr.
80	608	709
100	629	747
125	651	798
160	682	852
200	745	901
250	857	1023
315	976	1194
400	1168	1382

L = 350
Flange OS20

A / B	100	150	200	250	300	400	500	600
200	1009	1036	1073					
300	1062	1099	1127	1160	1211			
400			1210	1264	1368	2295		
500			1266	1491	1990	2388	2839	
600			1912	1997	2035	3586	3756	388

A / B	100	150	200	250	300	400	500	600
200	1422	1463	1525					
300	1523	1576	1628	1675	1753			
400			1751	1819	1989	2954		
500			1885	2125	2650	3087	3575	
600			2571	2670	2733	4324	4534	4714

På forespørgelse leveres også med spjældmotor on/off eller modulerende.

Kan monteres vertikalt og horisontalt
også spjældbladet.
Tæthedsklasse C

Størrelse	Air volume [m³/h⁻¹]	
	Minimum	**Maximum**
80	50	200
100	80	300
125	125	500
160	200	900
200	300	1300
250	500	2000
315	850	2800
400	1200	4500

Kan monteres vertikalt og horisontalt
med spjældbladet horisontalt.
Tæthedsklasse C

Størrelse A x B	Air volume [m³/h⁻¹]		Størrelse A x B	Air volume [m³/h⁻¹]	
	minimal	**maximal**		**minimal**	**maximal**
200 x 100	250	700	**500 x 200**	1100	3400
200 x 150	400	1000	**500 x 250**	1500	4200
200 x 200	500	1300	**500 x 300**	1800	4800
300 x 100	400	1000	**500 x 400**	2200	6800
300 x 150	500	1500	**500 x 500**	3000	8400
300 x 200	600	2000	**600 x 200**	1500	4000
300 x 250	800	2500	**600 x 250**	1800	5000
300 x 300	1000	3000	**600 x 300**	2100	6000
400 x 200	900	2700	**600 x 400**	3000	8000
400 x 250	1200	3400	**600 x 500**	3600	10000
400 x 300	1500	4200	**600 x 600**	4200	12000
400 x 400	1800	5400			

RPMV Luftkontrol VAV - cirkulær

L = 400
(Ø400-Ø630 L=600)

Spjældhus tæthedsklasse C
Intern tæthedsklasse 4

På forespørgelse: KNX
LON (Ø500-630) ikke muligt

Ø	Regulator type Belimo	RPMV MP BUS 0(2)-10V	RPMV-ISO Isoleret MP BUS 0(2)-10V	RPMV-MOD MODBUS BACnet MP BUS 0(2)-10V	RPMV-MODISO Isoleret MODBUS BACnet MP BUS 0(2)-10V
		Kr	Kr	Kr	Kr
80	LMV-D3	2956	3042	3955	3981
100	LMV-D3	2931	3016	3928	4073
125	LMV-D3	2998	3115	3984	4129
160	LMV-D3	3011	3134	3993	4135
200	LMV-D3	3047	3143	3995	4139
250	LMV-D3	3105	3165	4006	4151
315	LMV-D3	3177	3170	4042	4155
400	NMV-D3	3773	3892	5358	5495
500	NMV-D3	4061	4305	6476	6873
630	SMV-D3	4097	4741		

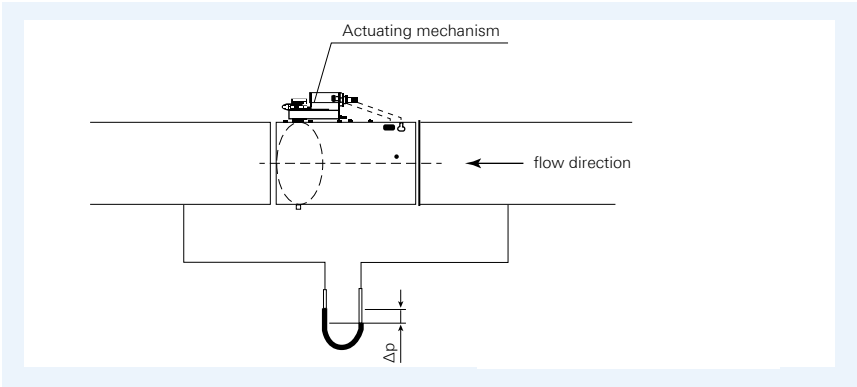

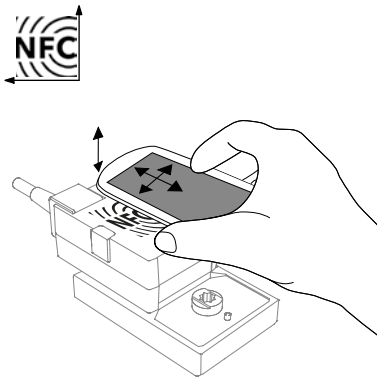

Størrelse	Air Volume [m³/h]		
	Minimum (w ~ 1m/s)	Maximum (w ~ 7m/s)	v_{norm} [m³/h]
80	19	125	125
100	30	200	200
125	45	310	310
140	55	400	400
160	70	500	500
180	90	650	650
200	115	800	800
225	145	1000	1000
250	180	1250	1250
280	220	1550	1550
315	280	2000	2000
355	355	2500	2500
400	455	3200	3200
500	710	5000	5000
630	1120	7900	7900

RPMLV Luftkontrol VAV lav hastighed - cirkulær

Spjældhus tæthedsklasse C
Intern tæthedsklasse 4
Lav hastighed min. 0,5m/s
Kort model
Mindre pladskrav til installationen
Mindre kontroltryktab
Lavere lydniveau

Ø	Regulator type Belimo	RPMLV MP BUS 0(2)-10V	RPMLV-I Isoleret MP BUS 0(2)-10V	RPMLV-M MODBUS BACnet MP BUS 0(2)-10V	RPMLV-MI Isoleret MODBUS BACnet MP BUS 0(2)-10V	Spjældhus længde
		Kr	Kr	Kr	Kr	
80	LMV-D3W-MP(MO).1 MDK	3942	4275	4715	5046	300
100	LMV-D3W-MP(MO).1 MDK	3878	4264	4651	5037	300
125	LMV-D3W-MP(MO).1 MDK	3926	4285	4699	5057	300
160	LMV-D3W-MP(MO).1 MDK	3966	4354	4739	5125	300
200	LMV-D3W-MP(MO).1 MDK	4011	4468	4783	5239	370
250	LMV-D3W-MP(MO).1 MDK	4071	4629	4844	5399	450
315	LMV-D3W-MP(MO).1 MDK	4158	4768	4931	5538	450

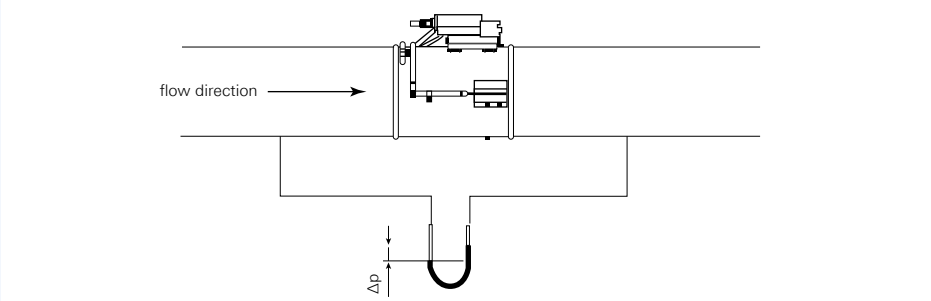

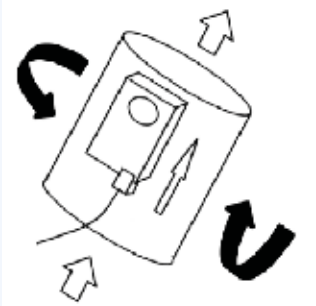

Nominal Size [mm]	Minimum air flow rate		Maximum air flow rate $\dot{V}_{nom}$	
	[m³/h]	[l/s]	[m³/h]	[l/s]
80	9	2,5	145	40
100	14	3,9	226	63
125	22	6,1	353	98
140	28	7,7	443	123
160	36	10	579	161
180	46	13	733	204
200	57	16	905	251
225	72	20	1145	318
250	88	25	1414	393
280	111	31	1773	493
315	140	39	2244	623
w [m/s]*	0,5		8	

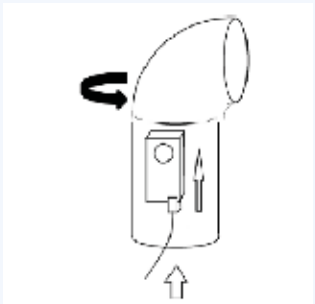

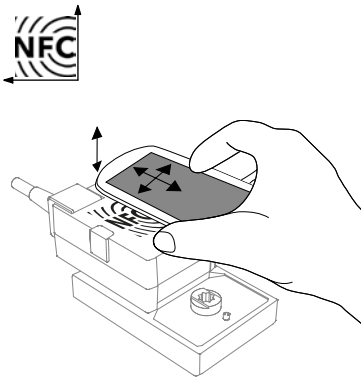

Luftkontrol VAV - rektangulær

RPMC 0(2)-10V - MP BUS Belimo LMV/NMV/SMV-D3-MP

A / B	100	200	300	400	500	600	700	800	900	1000
200	3465	3782								
300	3503	4090	4201							
400	3566	4157	4275	4386						
500	4089	4205	4331	4452	5147					
600	4131	4255	4387	4514	5217	5345				
700		4301	4441	4575	5284					
800		4553	4610	5341	5419	5642		5938		
900			4670	5408	5560					
1000			4752	5497	5660	5835		6150		6289

L = 300
Flange OS20

Spjældhus tæthedsklasse C
Intern tæthedsklasse 3

RPMC isoleret - 0(2)-10V - MP BUS Belimo LMV/NMV/SMV-D3-MP

A / B	100	200	300	400	500	600	700	800	900	1000
200	3950	4305								
300	4027	4642	4782							
400	4117	4737	4882	5021						
500	4669	4811	4967	5114	5838					
600	4738	4887	5048	5205	5935	6095				
700		4963	5130	5293	6032					
800		5141	5327	6085	6191	6447		6797		
900			5412	6180	6360					
1000			5523	6296	6488	6692		7064		7257

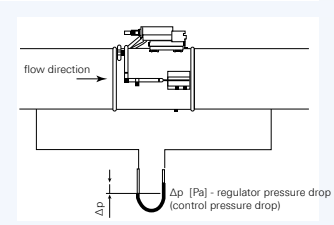

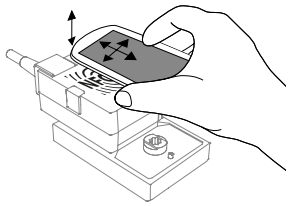

På forespørgelse: LON, KNX,

Størrelse [mm]		Air Volume [m³/h]		
A	B	Min. (w ~ 1m/s)	Max. (w ~ 7m/s)	v_{norm} [m³/h]
200	100	70	500	500
200	200	145	1000	1000
300	100	110	750	750
300	200	215	1500	1500
300	300	325	2300	2300
400	100	145	1000	1000
400	200	290	2000	2000
400	300	430	3100	3100
400	400	580	4100	4100
500	100	180	1250	1250
500	200	360	2500	2500
500	300	540	3800	3800
500	400	720	5100	5100
500	500	900	6400	6400
600	100	215	1500	1500
600	200	430	3000	3000
600	300	650	4600	4600
600	400	865	6200	6200
600	500	1080	7700	7700
600	600	1300	9200	9200

Størrelse [mm]		Air Volume [m³/h]		
A	B	Min. (w ~ 1m/s)	Max. (w ~ 7m/s)	v_{norm} [m³/h]
700	200	500	3600	3600
700	300	800	5400	5400
700	400	1000	7200	7200
700	500	1250	9000	9000
800	200	580	4100	4100
800	300	870	6200	6200
800	400	1150	8200	8200
800	500	1450	10500	10500
800	600	1730	12500	12500
800	800	2300	16500	16500
900	300	980	6900	6900
900	400	1300	9200	9200
900	500	1620	12000	12000
1000	300	1080	7700	7700
1000	400	1440	10500	10500
1000	500	1800	13000	13000
1000	600	2160	15500	15000
1000	800	2880	21000	21000
1000	1000	3600	26000	26000

Luftkontrol VAV - rektangulær (MODBUS)

RPMCV MODBUS - 0(2)-10V - MP BUS - BACnet Belimo LMV/NMV/SMV-D3-MOD

A / B	100	200	300	400	500	600	800	1000
200	4009	4432						
300	4048	4741	4852					
400	4110	4808	4924	5036				
500	4741	4856	4980	5101	5101			
600	4782	4905	5037	5162	5162	5162		
700		4951	5102	5222	5070			
800		5102	5258	5258	5258	5258	5258	
900			5316	5316	5316			
1000			5399	5663	6144	6557	6871	7008

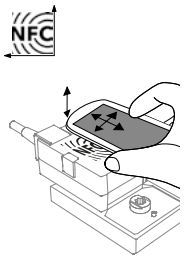

L = 300
Flange OS20

Spjældhus tæthedsklasse C
Intern tæthedsklasse 3

RPMCV MODBUS isoleret - 0(2)-10V - MP BUS - BACnet Belimo LMV/NMV/SMV-D3-MOD

A / B	100	200	300	400	500	600	800	1000
200	4502	4954						
300	4568	5286	5428					
400	4657	5253	5527	5665				
500	5315	5456	5609	5758	5787			
600	5384	5533	5683	5846	5876	5906		
700		5607	5787	5964	5790			
800		5783	5969	5997	6026	6056	6111	
900			6054	6082	6111			
1000			6164	6455	6965	7409	7777	7968

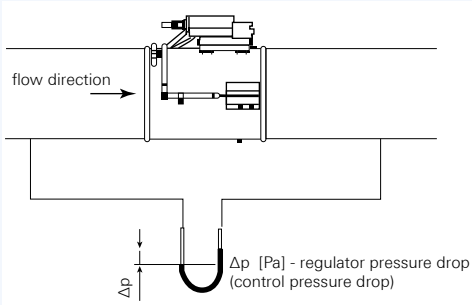

På forespørgelse: LON, KNX,

Størrelse [mm]		Air Volume [m³/h]		
A	B	Min. (w ~ 1m/s)	Max. (w ~ 7m/s)	v_{norm} [m³/h]
200	100	70	500	500
200	200	145	1000	1000
300	100	110	750	750
300	200	215	1500	1500
300	300	325	2300	2300
400	100	145	1000	1000
400	200	290	2000	2000
400	300	430	3100	3100
400	400	580	4100	4100
500	100	180	1250	1250
500	200	360	2500	2500
500	300	540	3800	3800
500	400	720	5100	5100
500	500	900	6400	6400
600	100	215	1500	1500
600	200	430	3000	3000
600	300	650	4600	4600
600	400	865	6200	6200
600	500	1080	7700	7700
600	600	1300	9200	9200

Størrelse [mm]		Air Volume [m³/h]		
A	B	Min. (w ~ 1m/s)	Max. (w ~ 7m/s)	v_{norm} [m³/h]
700	200	500	3600	3600
700	300	800	5400	5400
700	400	1000	7200	7200
700	500	1250	9000	9000
800	200	580	4100	4100
800	300	870	6200	6200
800	400	1150	8200	8200
800	500	1450	10500	10500
800	600	1730	12500	12500
800	800	2300	16500	16500
900	300	980	6900	6900
900	400	1300	9200	9200
900	500	1620	12000	12000
1000	300	1080	7700	7700
1000	400	1440	10500	10500
1000	500	1800	13000	13000
1000	600	2160	15500	15000
1000	800	2880	21000	21000
1000	1000	3600	26000	26000

Trykkontrol RKKTM

Spjældhus tæthedsklasse C
Intern tæthedsklasse 4

Ø80-Ø315 L = 237
Ø400-Ø630 L=298

Ø	RKKTM-DS3: Trykkontrol kanal sensor 0-300Pa				RKKTM-DS1: Trykkontrol rum sensor 0-100Pa			
	TDS3 Kr	TIDS3 Isoleret Kr	TMDS3 MODBUS Kr	TIMDS3 Isoleret MODBUS Kr	TDS1 Kr.	TIDS1 Isoleret Kr	TMDS1 MODBUS Kr	TIMDS1 Isoleret MODBUS Kr
80	4259	4457	4680	4880	4482	4680	4918	5117
100	4362	4461	4548	4922	4486	4687	4922	5123
125	4266	4468	4689	4889	4492	4693	4926	5127
160	4280	4481	4702	4904	4503	4705	4940	5141
200	4592	4625	4715	4948	4517	4750	4952	5186
250	4314	4546	4737	4970	4538	4771	4974	5207
315	4434	4669	4857	5090	4569	4891	5095	5328
400	4655	4887	5130	5362	4937	5170	5367	5600
500	4783	5194	5105	5258	5066	5475	5336	5496
630	5014	5426	5435	5848	5251	5663	5973	6085

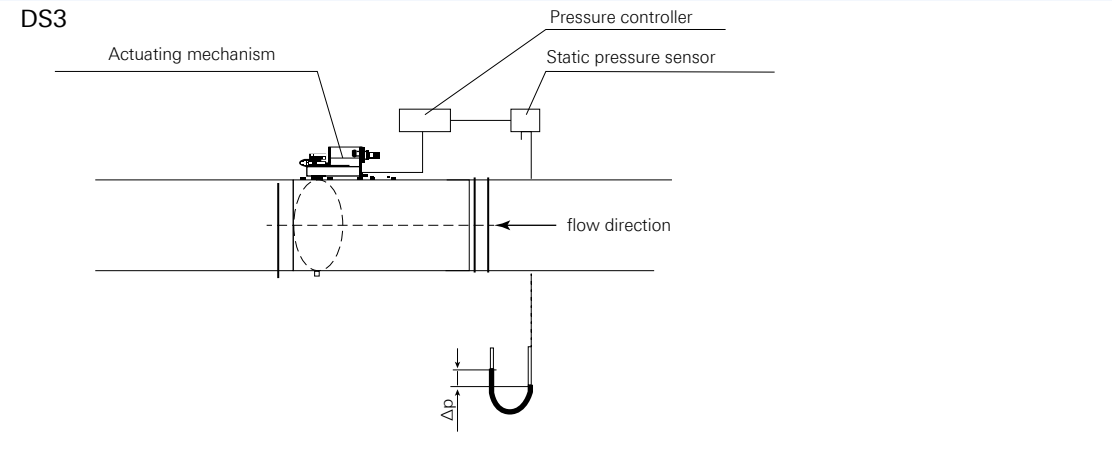

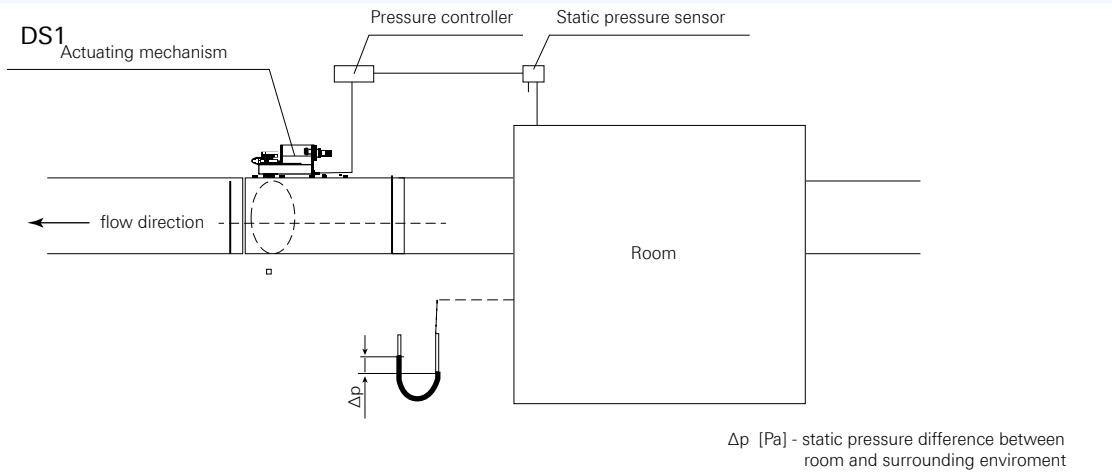

Eksempler på automatik til VAV-spjæld

Co_2 og temeratur styring
Måling i rum

Simpelt styring.
Ingen UR eller PIR funktion
Intet display
Ikke mulighed for styring via MODBUS

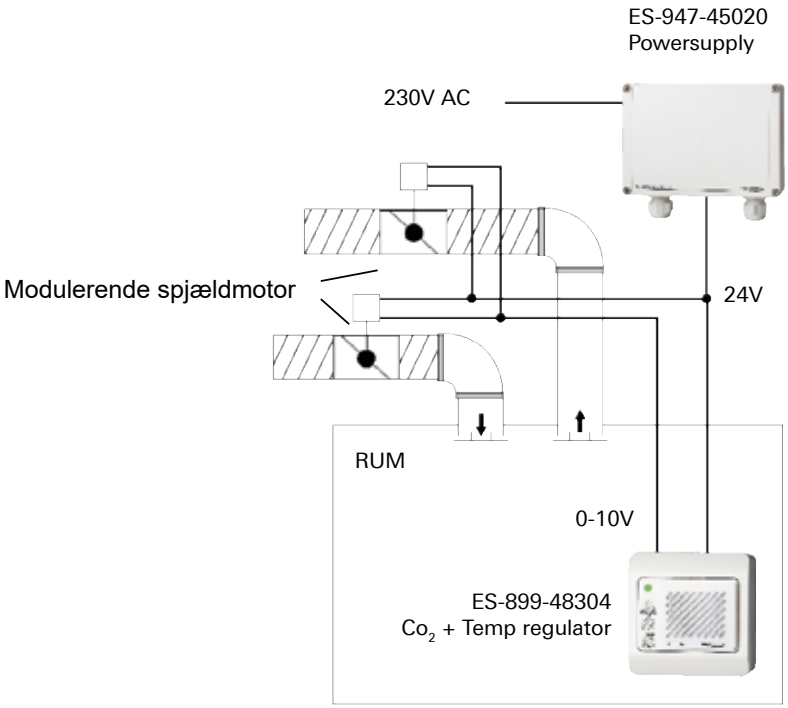

Co_2 og temeratur styring
Måling i kanal

Simpelt styring.
Ingen UR eller PIR funktion
Intet display
Ikke mulighed for styring via MODBUS

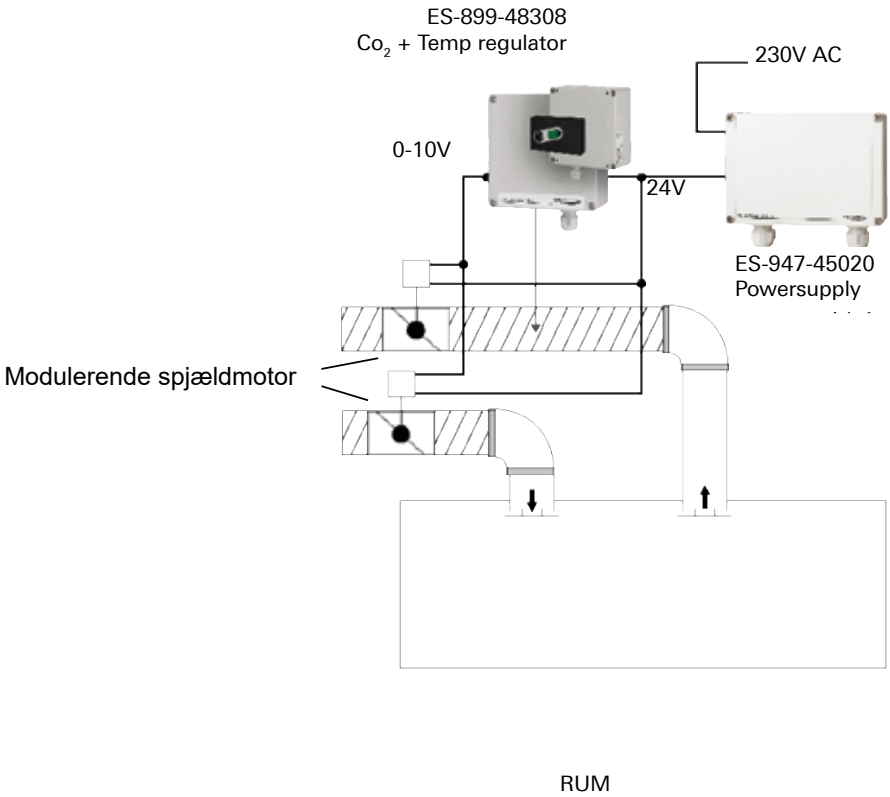

Eksempler på automatik til VAV-spjæld

Co_2 og temeratur styring
Måling i rum

Mulighed for start/stop/natsænkning
via intern ur funktion eller PIR sensor.
Display med visning af aktuelle værdier.
Mulighed for styring og overvågning
via MODBUS

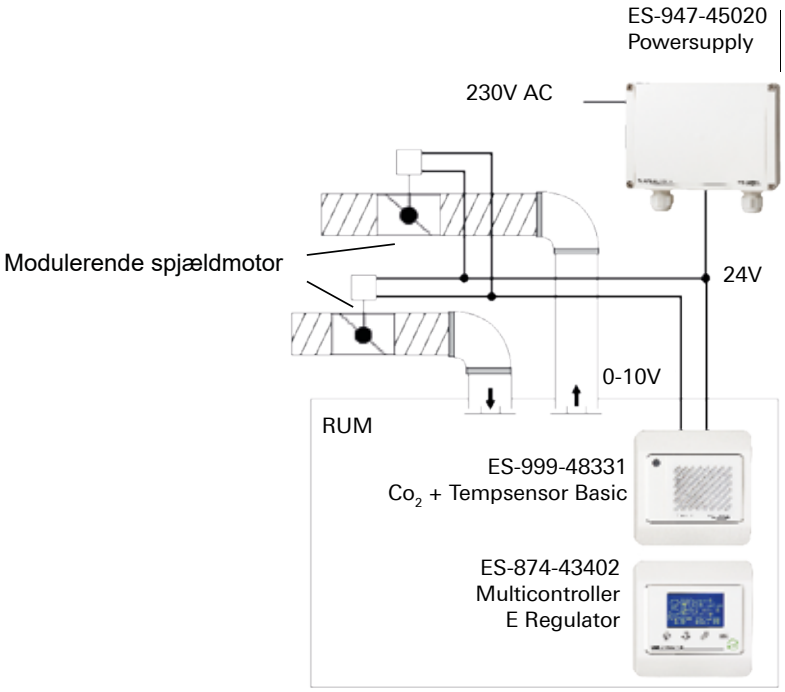

Co_2 og temeratur styring
Måling i kanal

Mulighed for start/stop/natsænkning
via intern ur funktion eller PIR sensor.
Display med visning af aktuelle værdier.
Mulighed for styring og overvågning
via MODBUS.

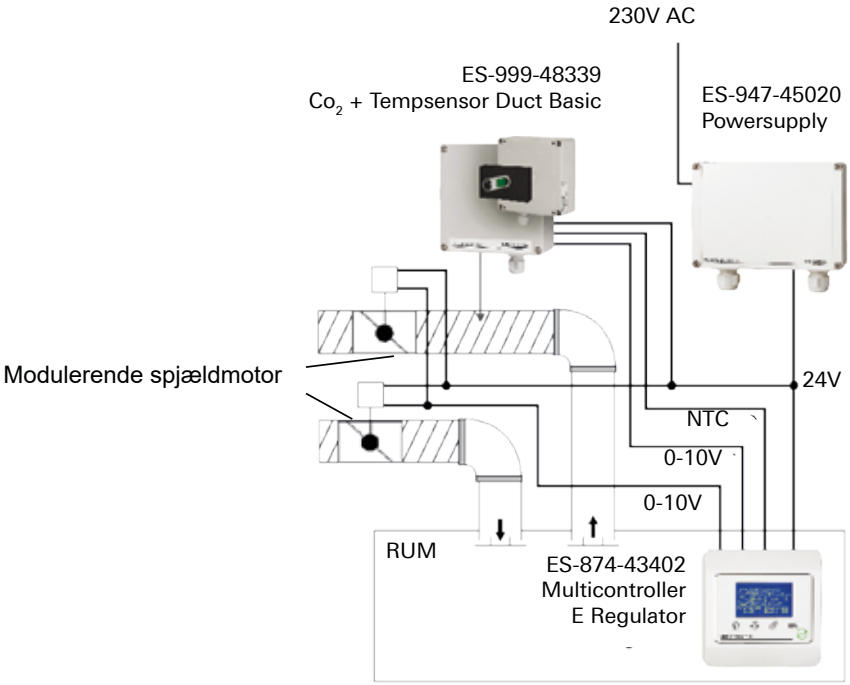

Eksempler på automatik til VAV-spjæld

Trykholdespjæld
Konstanttryk

Ikke indbygget ur, men mulighed for natsænkning via eksternt kontaktur.

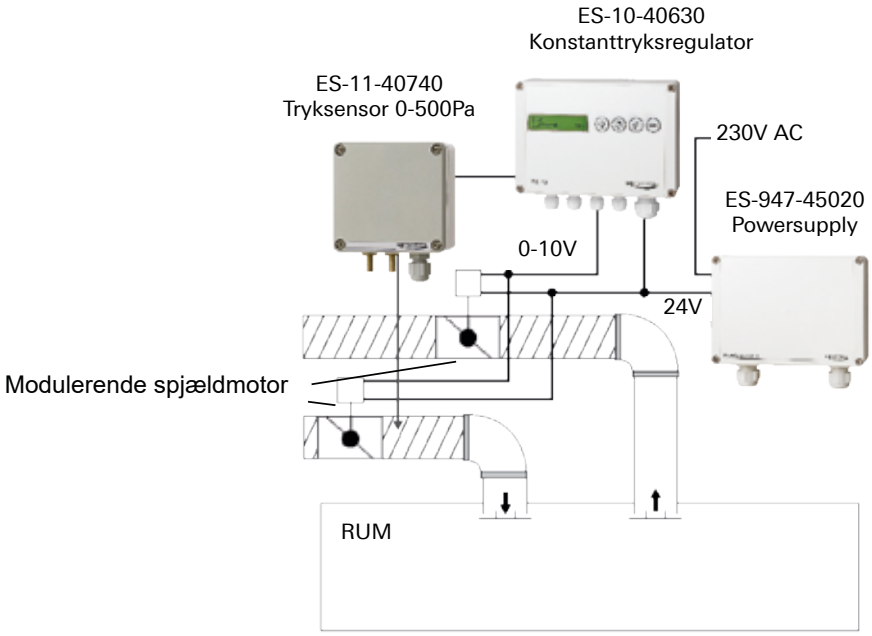

Trykholdespjæld
Konstanttryk
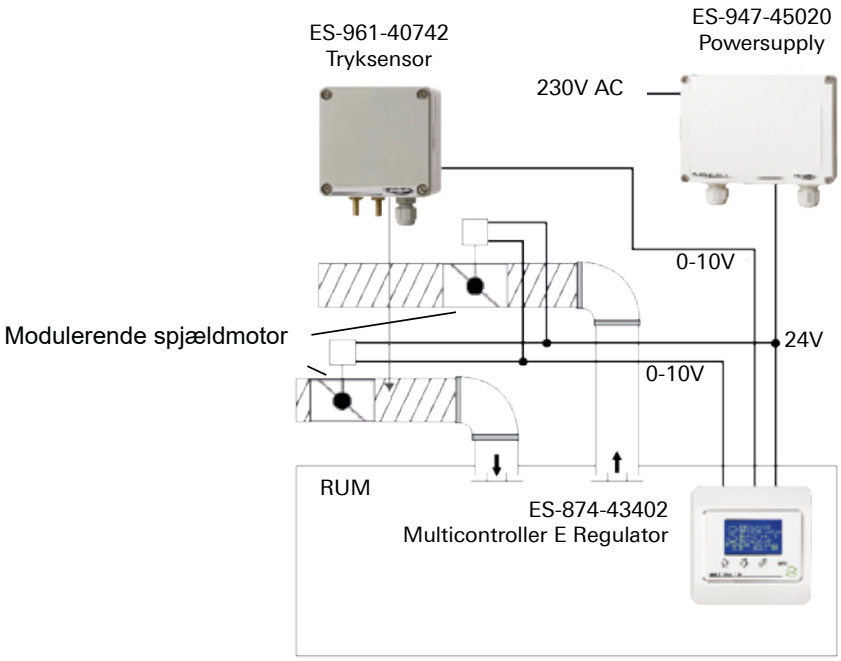
Mulighed for natsænkning vha. indbygget urfunktion eller PIR føler.
Mulighed for styring via MODBUS.